Za korisnika / Za korisnika / Za uporabnika

Uputstva za rukovanje / Upute za rukovanje / Navodila za uporabo

ecoVIT / ecoTEC

Kondenzacijski gasni kotlovi visokog učinka
Visoko učinski kondenzacijski plinski kotlovi
Plinske naprave Brennwert

SCG/HR/SL

Sadržaj

1 Opšte 4
1.1 Napomene uz dokumentaciju 4
1.2 Korišćenje u skladu sa namenom 4
1.3 Pločica s oznakom tipa 6
1.4 Oznaka CE 6

2 Napomene o sigurnosti 8
2.1 Miris gasa 8
2.2 Izmene na uređaju i u njegovoj okolini 8
2.3 Eksplozivne i lako zapaljive supstance 8
2.4 Zaštita od korozije 8
2.5 Oplata u obliku ormarića 10
2.6 Kontrola nivoa vode 10
2.7 Agregat za napajanje u slučaju nestanka struje . 10
2.8 Slabo dihtovanje odn. propuštanje vode 10
2.9 Zaštita od niskih temperatura 10

3 Fabrička garancija 12

4 Rukovanje 14
4.1 Ispitivanja pre puštanja u pogon 14
4.1.1 Otvaranje zapornih naprava 14
4.1.2 Kontrola nivoa vode 14
4.2 Pregled elemenata za rukovanje 16
4.3 Digitalni informacioni sistem i sistem za analizu (DIA-sistem) 18
4.4 Uključivanje i isključivanje uređaja 20
4.5 Podešavanja za pripremu tople vode 22
4.5.1 Uključivanje i isključivanje Aqua-Comfort plus sistema (samo kod uređaja ecoTEC VUW) . . . 24
4.5.2 Trošenje tople vode 24
4.5.3 Isključivanje pripreme tople vode 24
4.6 Podešavanje grejanja 26
4.6.1 Podešavanje temperature u polaznom vodu (uz korišćenje regulatora) 26
4.6.2 Podešavanje temperature u polaznom vodu (bez priključenog regulatora) 26
4.6.3 Isključivanje grejanja (letnji režim rada) 28
4.7 Podešavanje regulatora temperature u prostoriji ili regulatora zavisnog od vremenskih uslova 28
4.8 Prikazi stanja uređaja 30

5 Uklanjanje smetnji 32
5.1 Smetnje prilikom paljenja 32
5.2 Nedostatak vode 34
5.3 Smetnje u dovodu vazduha/odvodu dimnih gasova 34

6 Nega i održavanje 36
6.1 Nega 36
6.2 Kontrola/održavanje 36
6.3 Kontrola pritiska u uređaju 36
6.4 Punjenje uređaja 38
6.5 Merenje koje sprovodi dimnjačar 40

1 Općenito 5
1.1 Napomene uz dokumentaciju 5
1.2 Korištenje u skladu s namjenom 5
1.3 Pločica s oznakom tipa 7
1.4 Oznaka CE 7

2 Napomene o sigurnosti 9
2.1 Miris plina 9
2.2 Izmjene na uređaju i u njegovoj okolini 9
2.3 Eksplozivne i lako zapaljive tvari 9
2.4 Zaštita od korozije 9
2.5 Oplata u obliku ormarića 9
2.6 Kontrola razine vode 11
2.7 Agregat za napajanje u slučaju nestanka struje . 11
2.8 Slabo brtvljenje odn. propuštanje vode 11
2.9 Zaštita od niskih temperatura 11

3 Tvorničko jamstvo! 13

4 Rukovanje 15
4.1 Ispitivanja prije puštanja u pogon 15
4.1.1 Otvaranje zapornih naprava 15
4.1.2 Kontrola razine vode 15
4.2 Pregled elemenata za rukovanje 17
4.3 Digitalni informacijski sustav i sustav za analizu (DIA-sustav) 18
4.4 Uključivanje i isključivanje uređaja 21
4.5 Podešavanja za pripremu tople vode 23
4.5.1 Uključivanje i isključivanje Aqua-Comfort plus sustava (samo kod uređaja ecoTEC VUW) 25
4.5.2 Trošenje tople vode 25
4.5.3 Isključivanje pripreme tople vode 25
4.6 Podešavanje grijanja 27
4.6.1 Podešavanje temperature u polaznom vodu (uz korištenje regulatora) 27
4.6.2 Podešavanje temperature u polaznom vodu (bez priključenog regulatora) 27
4.6.3 Isključivanje grijanja (ljetni režim rada) 29
4.7 Podešavanje regulatora temperature u prostoriji ili regulatora ovisnog o vremenskim uvjetima 29
4.8 Prikazi stanja uređaja 31

5 Uklanjanje smetnji 32
5.1 Smetnje prilikom paljenja 32
5.2 Nedostatak vode 35
5.3 Smetnje u dovodu zraka/odvodu dimnih plinova 35

6 Njega i održavanje 37
6.1 Njega 37
6.2 Kontrola / održavanje 37
6.3 Kontrola tlaka u uređaju 37
6.4 Punjenje uređaja 39
6.5 Mjerenje koje provodi dimnjačar 41

1 Splošno 5
1.1 Opombe v zvezi z dokumentacijo 5
1.2 Namembna uporaba 5
1.3 Tipska ploščica 7
1.4 Oznaka CE 7

2 Navodila za varno uporabo 9
2.1 Vonj po plinu 9
2.2 Spremembe v bližini ogrevalne naprave 9
2.3 Eksplozivne in lahko vnetljive snovi 9
2.4 Zaščita pred korozijo 9
2.5 Vgradnja v omaro 9
2.6 Preverjanje ravni vode 11
2.7 Generator za obratovanje ob izpadu napajanja . . 11
2.8 Puščanje sistema 11
2.9 Protizmrzovalna zaščita 11

3 Tovarniška garancija 13

4 Uporaba naprave 15
4.1 Preverjanje pred zagonom 15
4.1.1 Odpiranje zapornih priprav 15
4.1.2 Preverjanje ravni vode 15
4.2 Pregled komandne plošče 17
4.3 Digitalni informacijski in analizirni sistem 18
4.4 Vklop in izklop naprave 21
4.5 Nastavitev za pripravo tople vode 23
4.5.1 Vklop in izklop sistema Aqua-Comfort plus (samo naprave ecoTEC VUW) 25
4.5.2 Odjem tople vode 25
4.5.3 Izklop priprave tople vode 25
4.6 Nastavitve ogrevalnega režima 27
4.6.1 Nastavitev odhodne temperature (ob uporabi regulatorja) 27
4.6.2 Nastavitev odhodne temperature (brez uporabe regulatorja) 27
4.6.3 Izklop ogrevalnega režima (poletni režim) . . . 29
4.7 Nastavitev regulatorja sobne temperature ali regulatorja, ki uravnava delovanje glede na vremenske pogoje 29
4.8 Izpisi stanj 31

5 Odprava motenj 32
5.1 Motnje pri vžigu 32
5.2 Pomanjkanje vode 35
5.3 Motnje na dovodu zraka/odvodu dimnih plinov . . 35

6 Nega in vzdrževanje 37
6.1 Nega 37
6.2 Pregledovanje/vzdrževanje 37
6.3 Preverjanje tlaka v sistemu 37
6.4 Polnjenje naprave/sistema 39
6.5 Dimnikarske meritve 41

1 Opšte

1.1 Napomene uz dokumentaciju

Prilikom rukovanja uređajem pridržavajte se napomena o sigurnosti navedenih u ovim uputstvima!
U nastavku su objašnjeni simboli koji se koriste u tekstu:

Opasnost!
Postoji neposredna opasnost od teških, po život opasnih telesnih povreda!

Pažnja!
Moguća opasna situacija za sam proizvod i za okolinu!

Napomena!
Korisne informacije i napomene.

- Simbol za neku potrebnu radnju.

Ne odgovaramo za štete nastale usled nepridržavanja ovih uputstava za rukovanje!

1.2 Korišćenje u skladu sa namenom

Vaillantovi uređaji ecoVIT i ecoTEC konstruisani su prema najnovijem stanju tehnike i prema priznatim sigurnosno-tehničkim propisima. Usprkos tome mogu u slučaju nestručnog rukovanja nastati opasnosti po život korisnika ili trećih osoba, odn. može doći do oštećenja uređaja ili ostale imovine.
Uređaji su predviđeni za proizvodnju toplote u zatvorenim sistemima za pripremu tople vode i centralno grejanje. Svaka druga upotreba izvan okvira navedene smatra se da nije u skladu s namenom. Proizvođač / dobavljač ne snosi odgovornost za štete koje bi usled toga nastale. Rizik za njih snosi isključivo korisnik. Namenskim korišćenjem smatra se i pridržavanje uputstva za rad i održavanje kao i pridržavanje uslova kontrole i održavanja.

Napomena!
Sačuvajte ova uputstva za rukovanje da biste ih i u budućnosti mogli koristiti.

1 Općenito

1.1 Napomene uz dokumentaciju

Prilikom rukovanja uređajem pridržavajte se napomena o sigurnosti navedenih u ovim uputama!
U nastavku su objašnjeni simboli koji se koriste u tekstu:

Opasnost!
Postoji neposredna opasnost od teških, po život opasnih tjelesnih ozljeda!

Pažnja!
Moguća opasna situacija za sam proizvod i za okoliš!

Napomena!
Korisne informacije i napomene.

- Simbol za neku potrebnu radnju.

Ne odgovaramo za štete nastale uslijed nepridržavanja ovih uputa za rukovanje!

1.2 Korištenje u skladu s namjenom

Vaillantovi ecoVIT i ecoTEC - uređaji konstruirani su prema najnovijem stanju tehnike i prema priznatim sigurnosno-tehničkim pravilima. Usprkos tome mogu u slučaju nestručnog rukovanja nastati opasnosti po život korisnika ili trećih osoba, odn. može doći do oštećenja uređaja ili ostale imovine.
Uređaji su predviđeni za proizvodnju topline u zatvorenim sustavima za pripremu tople vode i centralno grijanje. Svaka druga upotreba izvan okvira navedene smatra se da nije u skladu s namjenom. Proizvođač / dobavljač ne snosi odgovornost za štete koje bi uslijed toga nastale. Rizik za njih snosi isključivo korisnik.
Namjenskim korištenjem smatra se i pridržavanje uputa za rad i održavanje kao i pridržavanje uvjeta kontrole i održavanja.

Napomena!
Sačuvajte ove upute za rukovanje kako biste ih i u budućnosti mogli koristiti.

1 Splošno

1.1 Opombe v zvezi z dokumentacijo

Pri vgradnji in uporabi naprave upoštevajte prosim navodila za uporabo!
V nadaljevanju so pojasnjeni pojmi in znaki, ki se pojavljajo v besedilu.

Pozor!
Možnost pojava nevarnih okoliščin za izdelek in okolico.

Nevarnost!
Neposredna življenjska nevarnost!

Opomba!
Znak pomeni koristne informacije in nasvete.

- Znak pomeni potreben korak.

Za poškodbe, ki bi nastale zaradi neupoštevanja pričujočih navodil, ne jamčimo!

1.2 Namembna uporaba

Vaillantove naprave ecoVIT in ecoTEC so zasnovane v skladu z najsodobnejšimi tehničnimi spoznanji in uveljavljenimi varnostno-tehničnimi pravili. Kljub temu lahko nestrokovna in nenamembna uporaba privede do življenjsko nevarnih okoliščin za uporabnika ali tretje osebe oziroma do negativnega vpliva na samo napravo ali druge predmete.
Naprave so namenjene za zagotavljanje toplote v zaprtih sistemih centralnega ogrevanja in sistemih za centralno pripravo tople vode. Uporaba v druge namene pomeni nenamembno uporabo. Proizvajalec/dobavitelj v tem primeru ne jamči za morebitno škodo. Celotno tveganje nosi uporabnik.
K namembni uporabi sodi tudi upoštevanje navodil za vgradnjo in uporabo ter spoštovanje pogojev za preverjanje in vzdrževanje.

Opomba!
Pričujoča navodila za uporabo shranite skrbno shranite, saj jih boste v prihodnje morda še potrebovali.

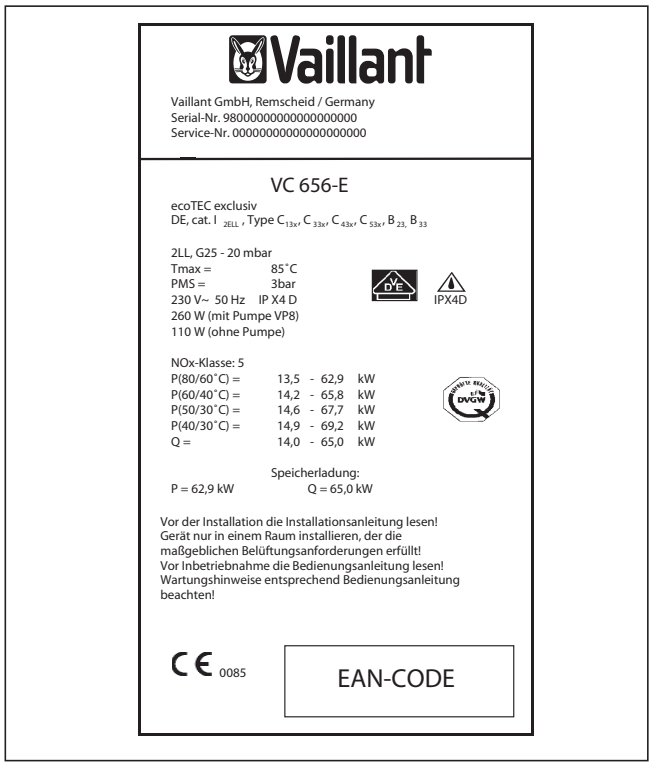

Sl. 1.1

1.3 Pločica s oznakom tipa

Pločica s oznakom tipa je smeštana u uređaju na zadnjoj strani rasklopnog ormarića.
Kod uređaja ecoCompact pločica je smeštena s gornje strane komore s podpritiskom, a vidljiva je nakon skidanja omotača.

1.4 Oznaka CE

CE

Oznaka CE dokazuje da uređaji ispunjavaju osnovne zahteve iz propisa o gasnim uređajima (Smernica 90/396/EWG - Veća Evropske privredne zajednice) i propis Evropske zajednice o elektromagnetskoj kompatibilnosti (Smernica 89/336/EWG – Veća Evropske privredne zajednice).
Uređaji ispunjavaju osnovne zahteve iz propisa o stepenu delovanja (Smernica 92/42/EWG – Veća Evropske privredne zajednice).

1.3 Pločica s oznakom tipa
Pločica s oznakom tipa je smještana u uređaju na stražnjoj strani rasklopnog ormarića.
Kod uređaja ecoCompact smještena je s gornje strane komore s podtlakom, a vidljiva je nakon skidanja pokrova.

1.4 Oznaka CE

CE

Oznaka CE dokazuje da uređaji ispunjavaju osnovne zahtjeve iz propisa o plinskim uređajima (Smjernica 90/396/EWG - Vijeća Europske gospodarske zajednice) i propisa Europske zajednice o elektromagnetskoj kompatibilnosti (Smjernica 89/336/EWG - Vijeća Europske gospodarske zajednice).
Uređaji ispunjavaju osnovne zahtjeve iz propisa o stupnju djelovanja (Smjernica 92/42/EWG - Vijeća Europske gospodarske zajednice).

1.3 Tipska ploščica
Tipska ploščica je pritrjena na hrbtni strani električne omarice.
Pri napravah tipa ecoCOMPACT je pritrjena zgoraj na podtlačni komori. Opazite jo šele, ko snamete ohišje.

1.4 Oznaka CE

CE

Oznaka CE potrjuje, da naprave iz preglednice tipov ustrezajo osnovnim zahtevam smernice za plinske naprave (smernica 90/396/sveta EU) in smernice EU o elektromagnetni združljivosti (smernica 89/336/sveta EU). Naprave izpolnjujejo tudi osnovne zahteve smernice glede učinkovitosti naprav (smernica 92/42/sveta EU).

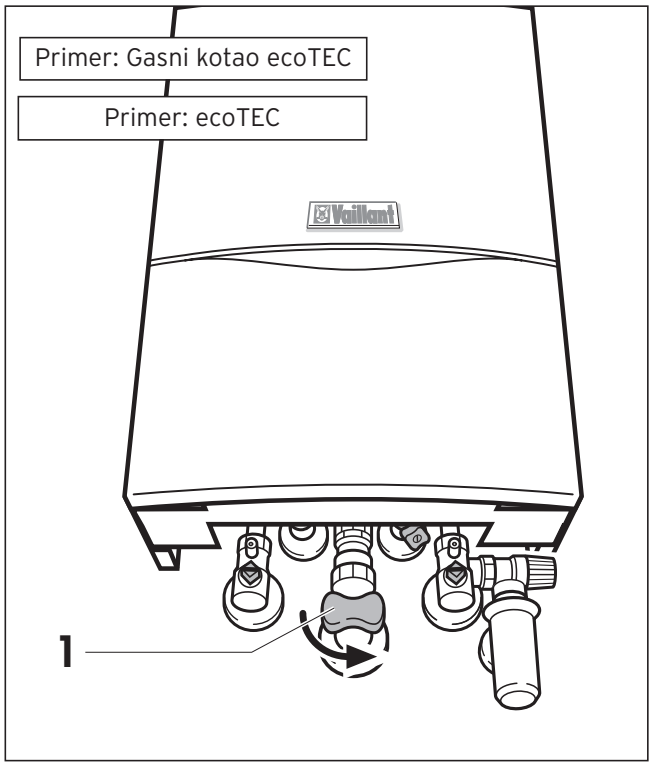

Sl. 2.1

2 Napomene o sigurnosti

Postavljanje i podešavanje uređaja kao i njegovo održavanje i popravke na njemu sme obavljati samo ovlašćeni stručni servis. On je takođe nadležan za održavanje i popravke uređaja, a takođe i za izmene podešene količine gasa.

2.1. Miris gasa

U slučaju pojave mirisa gasa postupite kako sledi:

- ne sme se paliti svetlo i koristiti ostale električne sklopke, ne sme se koristiti telefon u području potencijalne opasnosti, izbegavati paljenje otvorenog plamena (npr. šibice, upaljači), u području potencijalne opasnosti nije dozvoljeno pušenje
- zatvorite gasnu slavinu (1) i glavni gasni ventil (ovlašćeni serviser Vam je pokazao ove zaporne naprave)
- otvorite vrata i prozore
- upozorite ukućane i napustite kuću
- obavestite gradsku plinaru ili ovlašćeni stručni servis.

Pažnja!
Uređaj se u svrhu:
• puštanja u rad
• ispitivanja
• trajnog rada
sme pokrenuti samo sa zatvorenim poklopcem komore i potpuno montiranim i zatvorenim sistemom dovoda vazduha/odvoda dimnih gasova.

2.2 Izmene na uređaju i u njegovoj okolini

Nikakve izmene ne smeju se preduzimati:

- na samom uređaju
- na vodovima za gas, vazduh, vodu i struju
- na vodu za odvod dimnih gasova
- na sigurnosnom ventilu i ispusnim cevima za vodu za grejanje
- na građevinskim delovima koji bi mogli imati uticaj na radnu sigurnost uređaja.

2.3 Eksplozivne i lako zapaljive supstance

U prostoriji u kojoj je smešten uređaj nije dozvoljeno skladištenje ni korišćenje eksplozivnih ili lako zapaljivih supstanci (npr. benzin, papir, boje).

2.4 Zaštita od korozije

U blizini uređaja ne koristite sprejeve, rastvore, sredstva za čišćenje koja sadrže hlor, boje, lepila itd. Pod određenim nepovoljnim uslovima mogu te supstance prouzrokovati koroziju - pa i u sistemu za odvod dimnih gasova.

2 Napomene o sigurnosti

Postavljanje i podešavanje uređaja kao i njegovo održavanje i popravke na njemu smije obavljati samo ovlašteni stručni servis. On je također nadležan za održavanje i popravke uređaja, a također i za izmjene podešene količine plina.

2.1. Miris plina
Kod pojave mirisa plina postupite kako slijedi:
- ne smije se paliti svjetlo niti koristiti ostale električne sklopke, ne smije se koristiti telefon u području potencijalne opasnosti, izbjegavati paljenje otvorenog plamena (npr. šibice, upaljači), u području potencijalne opasnosti nije dozvoljeno pušenje
- zatvorite plinsku slavinu (1) i glavni plinski ventil (ovlašteni serviser Vam je pokazao ove zaporne naprave)
- otvorite vrata i prozore
- upozorite ukućane i napustite kuću
- obavijestite gradsku plinaru ili ovlašteni stručni servis.

Pažnja!
Uređaj se u svrhu:
• puštanja u rad
• ispitivanja
• trajnog rada
smije pokrenuti samo sa zatvorenim poklopcem komore i potpuno montiranim i zatvorenim sustavom dovoda zraka/odvoda dimnih plinova.

2.2 Izmjene na uređaju i u njegovoj okolini
Nikakve izmjene ne smiju se poduzimati:
- na samom uređaju
- na vodovima za plin, zrak, vodu i struju
- na vodu za odvod dimnih plinova
- na sigurnosnom ventilu i ispusnim cijevima za vodo za grijanje
- na građevinskim dijelovima koji bi mogli imati utjecaj na radnu sigurnost uređaja.

2.3 Eksplozivne i lako zapaljive tvari
U prostoriji u kojoj je smješten uređaj nije dozvoljeno skladištenje ni korištenje eksplozivnih ili lako zapaljivih tvari (npr. benzin, papir, boje).

2.4 Zaštita od korozije
U blizini uređaja ne koristite sprejeve, otapala, sredstva za čišćenje koja sadrže klor, boje, ljepila itd. Pod određenim nepovoljnim uvjetima mogu te tvari uzrokovati koroziju - pa i u sustavu za odvodnju dimnih plinova.

2 Navodila za varno uporabo

Zaradi lastne varnosti upoštevajte, da postavitev, nastavitev in vzdrževanje vaše naprave lahko opravi samo usposobljen monter plinskih naprav, ki je prav tako pristojen za pregledovanje/vzdrževanje, popravila in servisiranje naprave kot tudi po potrebi za spreminjanje nastavljene količine plina.

2.1 Vonj po plinu
Če zaznate vonj po plinu, upoštevajte naslednja navodila za varno uporabo:
- v območju nevarnosti ne prižigajte/ugašajte luči in ne uporabljajte drugih električnih stikal; ne uporabljajte telefona; ne prižigajte odprtega plamena (npr. vžigalnika, vžigalic),
- zaprite plinsko pipo (1) in glavni zaporni ventil na dovodu plina (monter vam je pokazal položaj zapornega ventila),
- odprite okna in vrata,
- opozorite svoje sostanovalce in zapustite stavbo,
- obvestite dobavitelja plina ali usposobljen servis.

Pozor!
Naprava se lahko
• za zagon
• v namen preizkusa
• za trajno delovanje
vklopi v pogon samo z zaprtimi pokrovi komore in v celoti nameščenimi in zaprtimi sistemi dovoda zraka in odvoda izpušnih plinov.

2.2 Spremembe v bližini ogrevalne naprave
Na naslednjih elementih ne smete opravljati nikakršnih sprememb:
- ogrevalna naprava,
- plinska, vodovodna in električna napeljava ter dovod svežega zraka,
- odvod dimnih plinov,
- varnostni ventil na odvodu za ogrevalno vodo,
- pogoji vgradnje, ki bi lahko kakor koli vplivali na varnost obratovanja naprave.

2.3 Eksplozivne in lahko vnetljive snovi
V prostoru, kjer je vgrajena naprava, ne uporabljajte ali skladiščite nobenih eksplozivnih ali lahko vnetljivih snovi (npr. bencina, papirja, barv ipd.).

2.4 Zaščita pred korozijo
V bližini naprave ne uporabljajte pršil, razredčil, barv, lepil ali čistil, ki vsebujejo klor, itn. Takšne snovi bi ob neugodnih okoliščinah lahko povzročile korozijo tudi na odvodu dimnih plinov.

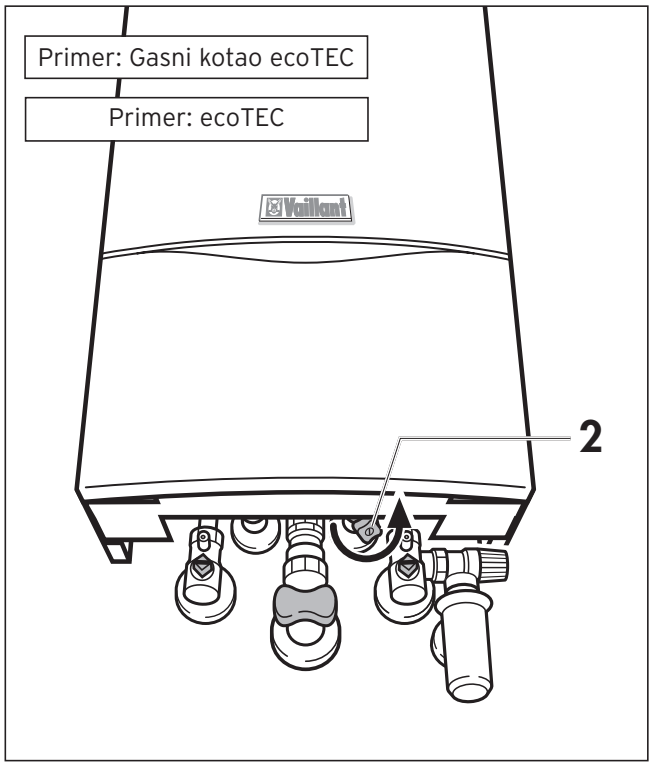

Sl. 2.2 Zatvoriti zaporni ventil za hladnu vodu
Sl. 2.2
Sl. 2.2

2.5 Oplata u obliku ormarića
Oplata uređaja u obliku ormarića podleže odgovarajućim izvedbenim propisima. U vezi s tim pitajte ovlašćenu stručnu servisnu radionicu, ako ste planirali takvu oplatu.

2.6 Kontrola nivoa vode
Nivo vode (pritisak punjenja) treba kontrolisati u redovnim vremenskim razmacima.

2.7 Agregat za napajanje u slučaju nestanka struje
Ovlašćeni stručni servis je prilikom instalacije uređaj priključio na električnu mrežu.
Ako želite da uređaj radi i u slučaju nestanka struje, možete ga priključiti na odgovarajući agregat za snabdevanje strujom. U tom slučaju se tehničke karakteristike agregata (napon, frekvencija, uzemljenje) moraju poklapati s vrednostima strujne mreže a moraju odgovarati barem primljenoj snazi uređaja. U vezi s tim obratite se za savet ovlašćenom stručnom servisu.

2.8 Slabo dihtovanje odn. propuštanje vode
U slučaju eventualnog propuštanja vode u području cevi za toplu vodu između uređaja i slavina treba odmah zatvoriti zaporni ventil za hladnu vodu (2) na uređaju i pozvati ovlašćeni stručni servis da ukloni kvar.

Napomena!
Kod uređaja ecoVIT u standardnoj verziji se ne isporučuje zaporni ventil za hladnu vodu. Pitajte vašeg ovlašćenog servisera na kojem je mestu montirao taj ventil.

2.9 Zaštita od niskih temperatura
Osigurajte se da za vreme vaše odsutnosti, za vreme niskih temperatura uređaj ostane u pogonu i da prostorije budu dovoljno zagrejane.

Pažnja!
Zaštita od niskih temperatura i nadzorni uređaji su aktivni samo ako je glavna sklopka uređaja postavljena na položaj „I“ i ako je uređaj priključen na strujnu mrežu.
Nije dozvoljeno dodavanje antifriza vodi za grejanje. Pritom bi mogla nastati oštećenja na zaptivkama i membranama, a mogu se pojaviti i zvukovi za vreme grejanja. Za takve i eventualno iz toga kasnije proizašle štete, ne preuzimamo nikakvu odgovornost.

2.5 Oplata u obliku ormarića
Oplata uređaja u obliku ormarića podliježe odgovarajućim izvedbenim propisima. U vezi s tim pitajte ovlaštenu stručnu servisnu radionicu, ako ste planirali takvu oplatu.

2.6 Kontrola razine vode
Razinu vode (tlak punjenja) treba kontrolirati u redovitim vremenskim razmacima.

2.7 Agregat za napajanje u slučaju nestanka struje
Ovlašteni stručni servis je prilikom instaliranja uređaj priključio na električnu mrežu.
Ako želite da uređaj radi i u slučaju nestanka struje, možete ga priključiti na odgovarajući agregat za opskrbu strujom. U tom slučaju se tehničke karakteristike agregata (napon, frekvencija, uzemljenje) moraju poklapati s vrijednostima strujne mreže a moraju odgovarati barem primljenoj snazi uređaja. U vezi s tim obratite se za savjet ovlaštenom stručnom servisu.

2.8 Slabo brtvljenje odn. propuštanje vode
U slučaju eventualnog propuštanja vode u području cijevi za toplu vodu između uređaja i slavina treba odmah zatvoriti zaporni ventil za hladnu vodu (2) na uređaju i pozvati ovlašteni stručni servis da ukloni kvar.

Napomena!
Kod uređaja ecoVIT u standardnoj verziji se ne isporučuje zaporni ventil za hladnu vodu. Pitajte vašega ovlaštenog servisera na kojem je mjestu montirao taj ventil.

2.9 Zaštita od niskih temperatura
Osigurajte se da u vremenu vaše odsutnosti u vremenu niskih temperatura uređaj ostane u pogonu i da prostorije budu dovoljno temperirane.

Pažnja!
Zaštita od niskih temperatura i nadzorni uređaji su aktivni samo ako je glavna sklopka uređaja postavljena na položaj "I" i ako je uređaj priključen na strujnu mrežu.
Nije dozvoljeno dodavanje antifriza vodi za grijanje. Pritom bi mogla nastati oštećenja na brtvama i membranama, a mogu se pojaviti i zvukovi za vrijeme grijanja. Za takve i eventualno iz toga kasnije proizišle štete ne preuzimamo nikakvu odgovornost.

2.5 Vgradnja v omaro
Za vgradnjo naprave v omaro veljajo določeni predpisi za izvedbo. Če se odločate za takšno vgradnjo, se posvetujte z usposobljenim servisom.

2.6 Preverjanje ravni vode
Redno preverjajte količino vode v napravi.

2.7 Generator za obratovanje ob izpadu napajanja
Vaš pooblaščeni servis je napravo ob montaži priključil na električno omrežje.
Če želite, da naprava obratuje nemoteno tudi v primeru izpada napajanja, jo lahko priključite na generator, vendar mora le-ta ustrezati določenim tehničnim zahtevam (napetost, frekvenca, ozemljitev), ki morajo biti enake, kot jih ima omrežje. Prav tako mora generator ustrezati odjemni moči naprave. Posvetujte se s pooblaščenim servisom.

2.8 Puščanje sistema
Če opazite, da je začela toplovodna napeljava med napravo in odjemnimi mesti puščati, takoj zaprite ventil za hladno vodo (2) na napravi in pokličite pooblaščeni servis, da odpravi napako.

Opomba!
Pri napravah ecoVIT ventil za hladno vodo ni dobavljen skupaj s samo napravo. Povprašajte strokovnjaka za plinske naprave, kam je vgradil omenjen ventil.

2.9 Protizmrzovalna zaščita
Med daljšo odsotnostjo v hladnejših obdobjih pustite napravo naj obratuje in zagotavlja primerno temperaturo v prostorih.

Nevarnost!
Protizmrzovalna zaščita in nadzorne naprave lahko delujejo le, če je glavno stikalo naprave v položaju "I" in je naprava še naprej priključena na omrežje.
Dodajanje kemičnih sredstev, še zlasti sredstev proti zmrzovanju, je prepovedano! Pri tem se lahko pojavijo poškodbe tesnil in membran kot tudi šum med samim ogrevanjem. Za tovrstne posledične poškodbe ne moremo prevzeti odgovornosti.

Uređaj je opremljen funkcijom zaštite od niskih temperatura: Padne li temperatura u polaznom vodu grejanja kod uključene glavne sklopke ispod 5°C uređaj se uključuje i zagreva kolo grejanja na oko 30°C.

Pažnja!
Protok vode kroz celokupni uređaj se ne može osigurati.

Druga mogućnost zaštite od niskih temperatura se sastoji od potpunog pražnjenja sistema grejanja i samog uređaja. Pritom se celokupni sistem i uređaj moraju potpuno isprazniti. U vezi s tim obratite se ovlašćenom servisu.

3 Fabrička garancija

Vaillant vlasniku uređaja odobrava garanciju u vremenu od dve godine od datuma stavljanja uređaja u pogon.
U tom vremenu će Vaillantov servis besplatno otkloniti sve ustanovljene greške materijala ili fabričke greške.
Za kvarove koji nisu rezultat fabričkih grešaka ili grešaka materijala, kao što su npr. kvarovi zbog neovlašćenog instalisanja ili postupanja koje nije u skladu s uputstvima, ne preuzimamo nikakvu odgovornost.
Fabričku garanciju odobravamo samo ako je uređaj instalisao ovlašćeni stručni servis. Ako radove na uređaju nije izveo naš ovlašćeni servis, fabrička garancija se ne priznaje.
Garancija se takođe neće priznati ni u slučaju, ako su u uređaj ugrađeni delovi, koje nije odobrio Vaillant.
Fabrička garancija ne obuhvata zahteve koji prevazilaze besplatno uklanjanje grešaka i kvarova, kao što su npr. zahtevi za nadoknadu štete.

Uređaj je opremljen funkcijom zaštite od niskih temperatura: Padne li temperatura u polaznom vodu grijanja kod uključene glavne sklopke ispod 5°C uređaj se uključuje i zagrijava krug grijanja na cca 30°C.

Pažnja!
Protok vode kroz cjelokupni uređaj se ne može osigurati.

Druga mogućnost zaštite od niskih temperatura se sastoji od potpunog pražnjenja sustava grijanja i samog uređaja. Pritom se cjelokupni sustav i uređaj moraju potpun isprazniti. U vezi s tim obratite se ovlaštenom servisu.

3 Tvorničko jamstvo

Vaillant vlasniku uređaja odobrava jamstvo u vremenu od dvije godine od datuma stavljanja uređaja u pogon. U tom vremenu će Vaillantov servis besplatno otkloniti sve ustanovljene greške materijala ili tvorničke greške.
Za kvarove koji nisu rezultat tvorničkih grešaka ili grešaka materijala, kao što su npr. kvarovi zbog neovlaštenog instaliranja ili postupanja koje nije u skladu s uputama, ne preuzimamo nikakvu odgovornost.
Tvorničko jamstvo odobravamo samo ako je uređaj instalirao ovlašteni stručni servis. Ako radove na uređaju nije izveo naš ovlašteni servis, tvorničko jamstvo se ne priznaje.
Tvorničko jamstvo se nadalje neće priznati niti u slučaju, ako su u uređaj ugrađeni dijelovi, koji nije odobrio Vaillant.
Tvorničko jamstvo ne obuhvaća zahtjeve koje prelaze besplatno uklanjanje grešaka i kvarova, kao što su npr. zahtjevi za naknadu štete.

Naprava je opremljena z napravo za protizmrzovalno zaščito. Če pade odhodna temperatura ogrevanja ob vklopljenem glavnem stikalu naprave pod 5° C, se naprava vklopi in segreje interni krog na temperaturo okoli 30° C.

Pozor!
Pretok skozi celoten ogrevalni sistem ni vedno zagotovljen.

Druga možnost protizmrzovalne zaščite je praznjenje ogrevalnega sistema in naprave.
Pri tem se morate prepričati, ali sta tako sistem kot sama naprava popolnoma prazna. Posvetujte se s strokovnjakom za plinske naprave.

3 Tovarniška garancija

Lastniku naprave priznavamo tovarniško garancijo ob upoštevanju navodil za uporabo in pod pogoji, navedenimi v garancijskem listu.
Garancijska popravila lahko izvaja izključno pooblaščeni servis.

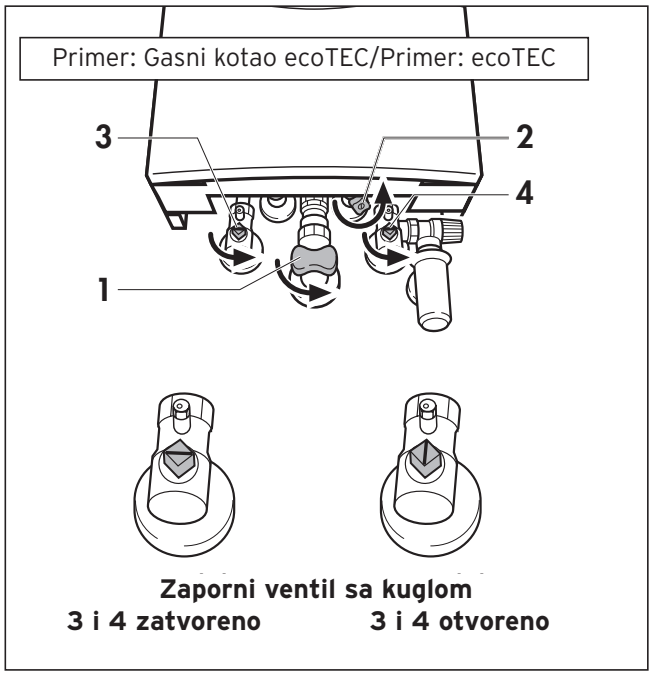

SI. 4.1

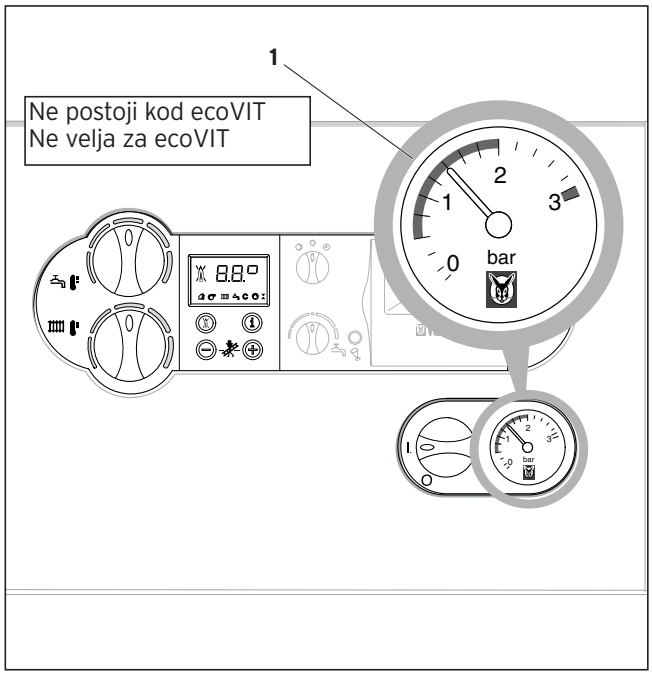

SI. 4.2

4 Rukovanje

4.1 Ispitivanja pre puštanja u pogon

4.1.1 Otvaranje zapornih naprava

Napomena za uređaje ecoVIT!
Zaporne naprave nisu uključene u obim isporuke uređaja. Njih će na licu mesta ugraditi ovlašćeni servis i objasniti Vam način rukovanja.

- Otvorite zapornu gasnu slavinu (1) pritiskanjem prema dole i okretanjem u smeru suprotnom od kazaljke na satu sve do graničnika.
- Samo za ecoVIT:
  Otvorite zaporni ventil za hladnu vodu (2) okretanjem u smeru suprotnom od kazaljke na satu sve do graničnika.
- Proverite da li su sve slavine za održavanje (3 i 4) otvorene, tj. da li se urez u vijku s četvoroivičnom glavom slavine za održavanje, podudara sa smerom cevi. Ako su slavine za održavanje zatvorene, mogu se otvoriti pomoću viljuškastog ključa s četvrtinom okreta udesno ili ulevo.

4.1.2 Kontrola nivoa vode

- Proverite nivo vode u sistemu grejanja pomoću manometra (1).
  Za besprekoran rad sistema grejanja trebala bi se kod hladnog uređaja kazaljka manometra (1) nalaziti u području između 1,0 i 2,0 bara. Ako se kazaljka nalazi ispod 0,75 bara, sistem treba dopuniti vodom (vidi poglavlje 6.4).

Napomena za uređaje ecoVIT!
Manometar nije integrisan u uređaj. Ovlašćeni serviser pokazaže Vam mesto montaže manometra.

Proteže li se sistem grejanja kroz više spratova, mogu biti potrebne i veće vrednosti nivoa vode u sistemu.
U tom slučaju pitajte ovlašćeni servis.

4 Rukovanje

4.1 Ispitivanja prije puštanja u pogon
4.1.1 Otvaranje zapornih naprava

Napomena za uređaje ecoVIT!
Zaporne naprave nisu uključene u obim isporuke uređaja. Njih će na licu mjesta ugraditi ovlašteni servis i objasniti Vam način rukovanja njima.

- Otvorite zapornu plinsku slavinu (1) pritiskanjem prema dolje i okretanjem u smjeru suprotnom od kazaljke na satu sve do graničnika.
- Samo za ecoVIT:
  Otvorite zaporni ventil za hladnu vodu (2) okretanjem u smjeru suprotnom od kazaljke na satu sve do graničnika.
- Provjerite da li su sve slavine za održavanje (3 i 4) otvorene, tj. da li se urez u vijku s četverobridnom glavom slavine za održavanje podudara sa smjerom cijevi. Ako su slavine za održavanje zatvorene, mogu se otvoriti pomoću viljuškastog ključa s četvrtinom okreta udesno ili ulijevo.

4.1.2 Kontrola razine vode

- Provjerite razinu vode u sustavu grijanja pomoću manometra (1).
  Za besprijekoran rad sustava grijanja trebala bi se kod hladnog uređaja kazaljka manometra (1) nalaziti u području između 1,0 i 2,0 bara. Ako se kazaljka nalazi ispod 0,75 bara, sustav treba nadopuniti vodom (vidi poglavlje 6.4).

Napomena za uređaje ecoVIT!
Manometar nije integriran u uređaj. Ovlašteni serviser pokazat će Vam mjesto montaže manometra.

Proteže li se sustav grijanja kroz više katova, mogu biti potrebne i veće vrijednosti razine vode u sustavu. U tom slučaju pitajte ovlašteni servis.

4 Uporaba naprave

4.1 Preverjanje pred zagonom
4.1.1 Odpiranje zapornih priprav

Opomba za naprave ecoVIT! Zaporne priprave ne sodijo v obseg dobave same naprave. Vgradil jih bo strokovnjak za plinske naprave ob sami montaži. Povprašajte ga, kje jih je vgradil.

- Odprite plinsko pipo (1) tako, da jo pritisnete in zavrtite do konca v nasprotni smeri urnih kazalcev.
- Samo za napravi ecoTEC:
  Odprite pipo za hladno vodo (2) tako, da jo zavrtite do konca v nasprotni smeri urnih kazalcev.
- Preverite ali so vse vzdrževalne pipe (3 in 4) odprte. Temu je tako, če je zareza v četverorobniku vzdrževalnih pip obrnjena v smeri cevi. Če so vzdrževalne pipe zaprte, jih lahko odprete s pomočjo natičnega ključa tako, da jih zavrtite za četrt obrata v levo ali desno.

4.1.2 Preverjanje ravni vode

- Raven vode v napravi preverite z manometrom (1).
  Za brezhibno delovanje ogrevalne naprave mora biti kazalec na manometru (1) v območju med 1,0 in 2,0 bara. Če kaže kazalec manj kot 0,75 bara, vas prosimo, da dodate ustrezno količino vode (gl. pogl. 6.4).

Opomba za naprave ecoVIT! Manometer ni sestavni del naprave. Naj vam vaš monter plinskih naprav pokaže mesto vgradnje manometra.

Če sega naprava v več nadstropij, je možno, da je tlak vode ustrezno višji. Posvetujte se s pooblaščenim servisom.

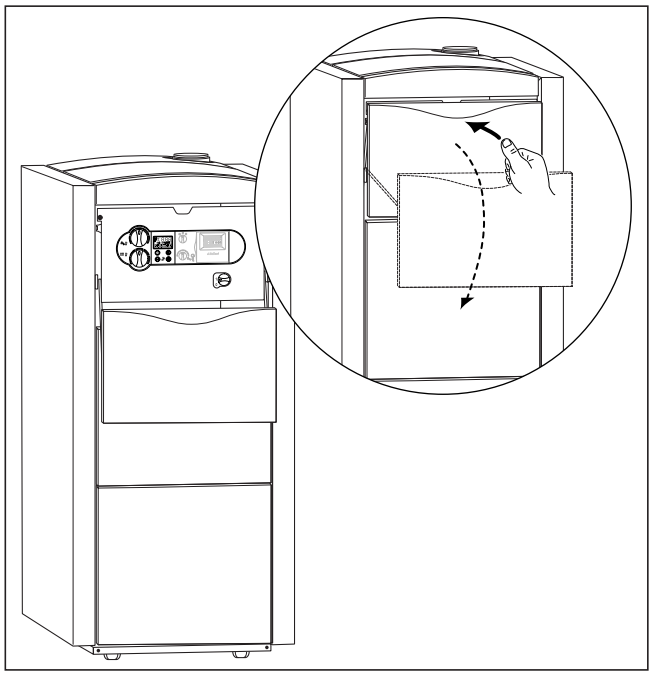

Sl. 4.3

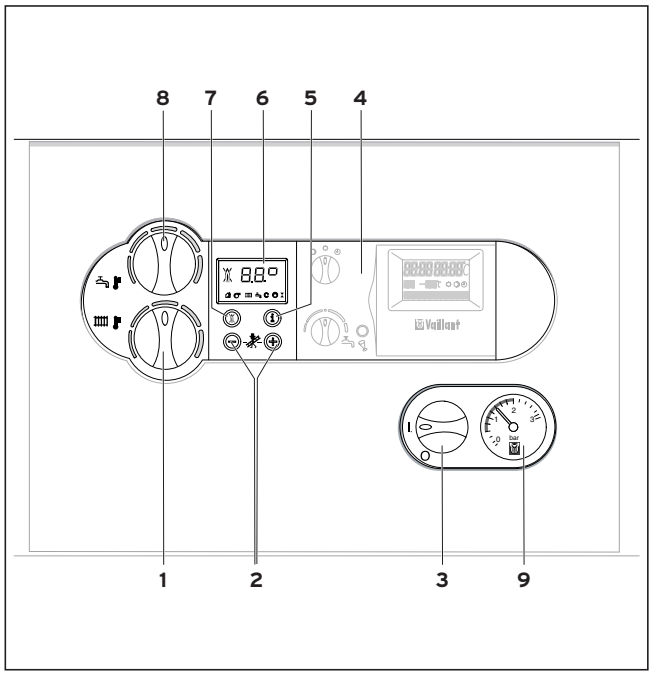

Sl 4.4.

4.2 Pregled elemenata za rukovanje

ecoTEC
Povucite prednji poklopac za levi i desni gornji ugao i preklopite ga prema dole.

ecoVIT:
Elementi za rukovanje su dostupni nakon otvaranja prednjeg poklopca. Pritisnite na gornji srednji deo prednjeg poklopca. Poklopac će se automatski preklopiti prema dole.

Elementi za rukovanje imaju sledeće funkcije:

1 Zakretna sklopka za regulaciju temperature u polaznom vodu grejanja.
2 Tasteri „+“ i „-“ za pregled prikaza na displeju (namenjeno stručnom serviseru za radove na podešavanju uređaja ili za traženje grešaka)
3 Glavna sklopka za uključivanje i isključivanje uređaja.
4 Ugradni regulator (dodatni pribor).
5 Taster „i“: za pozivanje informacija.
6 Displej za prikaz trenutnog režima rada (vidi stranicu 11) ili određenih dodatnih informacija.
7 Taster „Uklanjanje smetnji“: za resetovanje određenih smetnji.
8 Zakretna sklopka za prethodno podešavanje temperature u rezervoaru.
Kod uređaja ecoTEC VUW služi za podešavanje izlazne temperature tople vode.
9 Manometar za prikaz pritiska u sistemu grejanja (ne kod ecoVIT).

4.2 Pregled elemenata za rukovanje

ecoTEC
Povucite prednji poklopac za lijevi i desni gornji ugao i preklopite ga prema dolje.

ecoVIT:
Elementi za rukovanje su dostupni nakon otvaranja prednjeg poklopca. Pritisnite na gornji srednji dio prednjeg poklopca. Poklopac će se automatski preklopiti prema dolje.

Elementi za rukovanje imaju slijedeće funkcije:
1 Zakretna sklopka za regulaciju temperature u polaznom vodu grijanja.
2 Tipke "+" i "-" za pregledavanje prikaza na displeju (namijenjeno stručnom serviseru za radove na podešavanju uređaja ili za traženje grešaka)
3 Glavna sklopka za uključivanje i isključivanje uređaja.
4 Ugradbeni regulator (dodatni pribor).
5 Tipka "i": za pozivanje informacija.
6 Displej za prikaz trenutnog režima rada (vidi stranicu 11) ili određenih dodatnih informacija.
7 Tipka "uklanjanje smetnji": za resetiranje određenih smetnji.
8 Zakretna sklopka za prethodno podešavanje temperature u spremniku.
Kod uređaja ecoTEC VUW služi za podešavanje izlazne temperature tople vode.
9 Manometar za prikaz tlaka u sustavu grijanja (ne kod ecoVIT).

4.2 Pregled komandne plošče

ecoTEC:
Prednji pokrov potegnite na zgornjih robovih desno in levo iz držala in ga odprite.

ecoVIT:
Komandna plošča je dostopna, če odprete prednji pokrov. V ta namen pritisnite s prstom zgoraj na sredini prednjega pokrova. Plošča se samodejno odpre in spusti navzdol.

Posluževalni elementi, ki jih lahko opazite, imajo naslednje naloge:
1 Vrtljiv gumb za nastavitev odhodne temperature ogrevanja
2 Tipki "+" in "-" za listanje na prikazovalniku naprej ali nazaj (za strokovnjaka v času vnosa nastavitev in iskanja napak)
3 Glavno stikalo za vklop ali izklop naprave
4 Vgradni regulator (pribor)
5 Tipka "i" za priklic podatkov
6 Prikazovalnik za izpis trenutnega obratovalnega režima ali določenih dodatnih podatkov
7 Tipka "deblokada" za potrditev določenih motenj
8 Vrtljiv gumb za predhodno nastavitev temperature v vsebniku tople vode. Pri napravah ecoTEC za nastavitev izhodne temperature tople vode
9 Manometer za prikaz tlaka polnjenja oziroma obratovalnega tlaka v ogrevalnem sistemu (ne velja za ecoVIT)

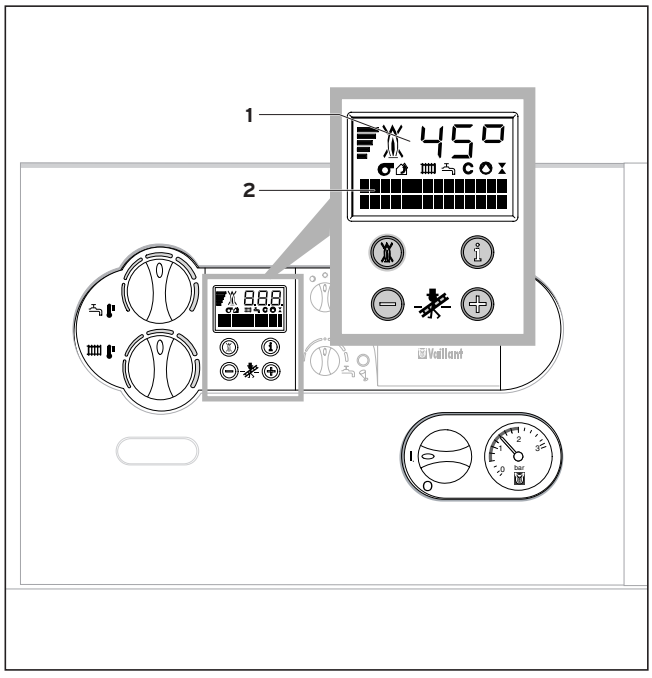

Sl. 4.5

4.3 Digitalni informacioni sistem i sistem za analizu (DIA-sistem)

Uređaj je opremljen digitalnim informacionim sistemom i sistemom za analizu. Ovaj sistem daje informacije o stanju uređaja i pomaže pri uklanjanju smetnji.
U normalnom radu uređaja na displeju DIA-sistema se prikazuje aktuelna temperatura u polaznom vodu grejanja (npr. 45°C). U slučaju greške se prikaz temperature zamenjuje oznakom greške.
Osim toga, iz prikazanih simbola mogu se očitati sledeće informacije:

1 prikaz aktuelne temperature u polaznom vodu grejanja ili prikaz oznake statusa ili oznake greške (vidi poglavlje 4.8)

2 tekstualni prikaz (samo kod ecoVIT)

smetnje u dovodu vazduha / odvodu dimnih gasova (vidi poglavlje 5.3)

smetnje u dovodu vazduha / odvodu dimnih gasova (vidi poglavlje 5.3)

režim grejanja je aktivan

priprema tople vode aktivna
stalno upaljeno: punjenje rezervoara je u stanju spremnosti za rad
trepće: punjenje rezervoara u pogonu, gorionik upaljen

C sistem Aqua-comfort plus aktivan (samo kod VUW - uređaja)
stalno upaljeno: sistem spreman za rad
trepće: sistem u pogonu (gorionik upaljen)

pumpa grejanja radi

upravljanje internim gasnim ventilom

prikaz trenutnog modulacionog stepena gorionika (samo kod ecoVIT)

plamen s krstom:
smetnja za vreme rada plamenika; uređaj je isključen
plamen bez krsta:
pravilan rad plamenika

4.3 Digitalni informacijski sustav i sustav za analizu (DIA-sustav)

Uređaj je opremljen digitalnim informacijskim sustavom i sustavom za analizu. Ovaj sustav daje informacije o stanju uređaja i pomaže pri uklanjanju smetnji.
U normalnom radu uređaja se na displeju DIA-sustava prikazuje aktualna temperatura u polaznom vodu grijanja (npr. 45°C). U slučaju greške se prikaz temperature zamjenjuje oznakom greške.
Osim toga se iz prikazanih simbola mogu očitati slijedeće informacije:

1 prikaz aktualne temperature u polaznom vodu grijanja ili prikaz oznake statusa ili oznake greške (vidi poglavlje 4.8)

2 tekstualni prikaz (samo kod ecoVIT)

smetnje u dovodu zraka / odvodu dimnih plinova (vidi poglavlje 5.3)

smetnje u dovodu zraka / odvodu dimnih plinova (vidi poglavlje 5.3)

režim grijanja aktivan

priprema tople vode aktivna
stalno upaljeno: punjenje spremnika je u stanju spremnosti za rad
trepće: punjenje spremnika u pogonu, plamenik upaljen

sustav Aqua-comfort plus aktivan (samo kod VUW - uređaja)
stalno upaljeno: sustav spreman za rad
trepće: sustav u pogonu (plamenik upaljen)

crpka grijanja radi

upravljanje internim plinskim ventilom

prikaz trenutnog modulacijskog stupnja plamenika (samo kod ecoVIT)

plamen s križem:
smetnja za vrijeme rada plamenika; uređaj je isključen
plamen bez križa:
pravilan rad plamenika

4.3 Digitalni informacijski in analizirni sistem

Naprava je opremljena z digitalnim informacijskim in analizirnim sistemom (sistem DIA). Omenjeni sistem zagotavlja podatke o obratovalnem režimu vaše naprave in služi kot pomoč pri iskanju morebitnih napak.
Pri običajnem obratovanju naprave je na prikazovalniku izpisana trenutna odhodna ogrevalna temperatura (v zgledu 45° C). V primeru motnje se namesto temperature izpiše šifra napake.

Poleg tega lahko na podlagi pojavljanja posebnih znakov dobite naslednje informacije:

1 Prikaz trenutne odhodne ogrevalne temperature ali izpis šifre stanja oziroma šifre napake (gl. pogl. 4.8)

2 Izpis besedila (samo za tip ecoVIT)

Motnja na dovodu svežega zraka/odvodu dimnih plinov (gl. pogl. 5.3)

Motnja na dovodu svežega zraka/odvodu dimnih plinov (gl. pogl. 5.3)

Ogrevanje vklopljeno

Priprava tople vode vklopljena
stalno vklopljena: obratovalni režim polnjenje vsebnika v pripravljenosti
utripa: polnjenje vsebnika v teku, gorilec vklopljen

Vklopljen sistem Aqua-Comfort plus (samo naprave VCV)
stalno vklopljen: komfortni način je v pripravljenosti
utripa: komfortni način deluje, gorilec vklopljen

Vklopljena ogrevalna črpalka

Krmiljenje internega plinskega ventila

Prikaz trenutne ravni modulacije gorilca (samo ecoVIT)

Prekrižan plamen:
Motnja med delovanjem gorilca; naprava je izklopljena
Plamen brez križa:
Pravilno delovanje gorilca

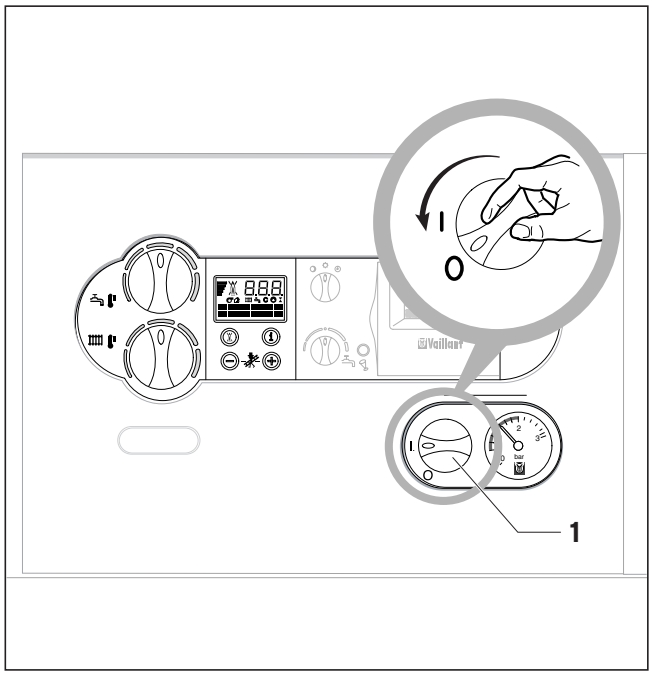

Sl. 4.6

4.4 Uključivanje i isključivanje uređaja

Pažnja!
Glavna sklopka se sme uključiti samo ako je sistem grejanja pravilno napunjen vodom. U slučaju nepridržavanja ovog upozorenja može doći do oštećenja pumpe i izmenjivača toplote.

Pomoću glavne sklopke (1) uređaj se uključuje i isključuje.
I: „UKLJUČENO“
O: „ISKLJUČENO“

Ako se glavna sklopka (1) nalazi u položaju „I“, uređaj je uključen. Na displeju se pokazuje standardni prikaz digitalnog informacionog sistema i sistema analize (za detalje vidi poglavlje 4.3).
Kako biste uređaj mogli prilagoditi Vašim potrebama, pročitajte poglavlja 4.5 i 4.6, u kojima su opisane mogućnosti podešavanja grejanja i pripreme tople vode.
Za isključivanje uređaja okrenite glavnu sklopku (1) u položaj „O“.

Pažnja!
Zaštita od niskih temperatura i nadzorni sistem deluju samo ako se glavna sklopka nalazi u položaju „I“ i ako postoji priključeak na strujnu mrežu.

Uređaj bi trebalo uključivati i isključivati samo preko regulatora, kako se ova zaštitna funkcija ne bi isključila (informacije o tome nalaze se u odgovarajućim uputstvima za rukovanje).

Napomena!
Prilikom dužih perioda stavljanja sistema izvan pogona (npr. godišnji odmor) trebalo bi dodatno zatvoriti gasnu slavinu i zaporni ventil za hladnu vodu. Pritom obratite pažnju na napomene u vezi sa zaštitom od niskih temperatura iz poglavlja 2.9.

4.4 Uključivanje i isključivanje uređaja

Pažnja!
Glavna sklopka se smije uključiti samo ako je sustav grijanja pravilno napunjen vodom.
U slučaju nepridržavanja ovog upozorenja može doći do oštećenja crpke i izmjenjivača topline.

Glavnom sklopkom (1) se uređaj uključuje i isključuje.
I: „UKLJUŤENO"
O: „ISKLJUŤENO"

Ako se glavna sklopka (1) nalazi u položaju "I", uređaj je uključen. Na displeju se pokazuje standardni prikaz digitalnog informacijskog sustava i sustava analize (za detalje vidi poglavlje 4.3).
Kako biste uređaj mogli prilagoditi Vašim potrebama, pročitajte poglavlja 4.5 i 4.6, u kojima su opisane mogućnosti podešavanja grijanja i pripreme tople vode.
Za isključivanje uređaja okrenite glavnu sklopku (1) u položaj "O".

Pažnja!
Zaštita od niskih temperatura i nadzorni sustav djeluju samo ako se glavna sklopka nalazi u položaju "I" i ako postoji priključak na strujnu mrežu.

Uređaj bi trebalo uključivati i isključivati samo preko regulatora, kako se ova zaštitna funkcija ne bi isključila (informacije o tome nalaze se u odgovarajućim uputama za rukovanje).

Napomena!
Prilikom dužih razdoblja stavljanja sustava izvan pogona (npr. godišnji odmor) trebalo bi dodatno zatvoriti plinsku slavinu i zaporni ventil za hladnu vodu. Pritom obratite pažnju na napomene u vezi sa zaštitom od niskih temperatura iz poglavlja 2.9.

4.4 Vklop in izklop naprave

Pozor!
Glavno stikalo lahko vklopite le, če je naprava ustrezno napolnjena z vodo. Če tega ne upoštevate, lahko pride do poškodb črpalke in izmenjevalca toplote.

Z glavnim stikalom (1) lahko vklopite in izklopite napravo.
I: „VKLOP“
O: „IZKLOP“

Ko je glavno stikalo v položaju (I), je naprava vklopljena. Na prikazovalniku se pojavi običajen izpis digitalnega informacijskega in analizirnega sistema (za podrobnosti gl. 4.3)
Za nastavitev naprave v skladu z vašimi potrebami si preberite poglavji 4.5 in 4.6, v katerih so opisane možne nastavitve ogrevanja in priprave tople vode.
Za popoln izklop vaše naprave premaknite glavno stikalo (1) v položaj "O".

Pozor!
Naprave za protizmrzovalno zaščito in nadzor delujejo le, če je glavno stikalo naprave v položaju "I" in naprava ni odklopljena od napajanja.

Da bi preprečili nenamerno izklapljanje omenjenih varovalnih naprav, vklapljajte vašo ogrevalno napravo s pomočjo regulacijske naprave. (Podrobnejše podatke boste našli v ustreznih navodilih za uporabo).

Opomba!
Če nameravate napravo izklopiti za dalj časa (npr. če greste na dopust), zaprite obenem tudi zaporna ventila za vodo in plin. S tem v zvezi upoštevajte tudi navodila v zvezi s protizmrzovalno zaščito (gl. pogl. 2.9).

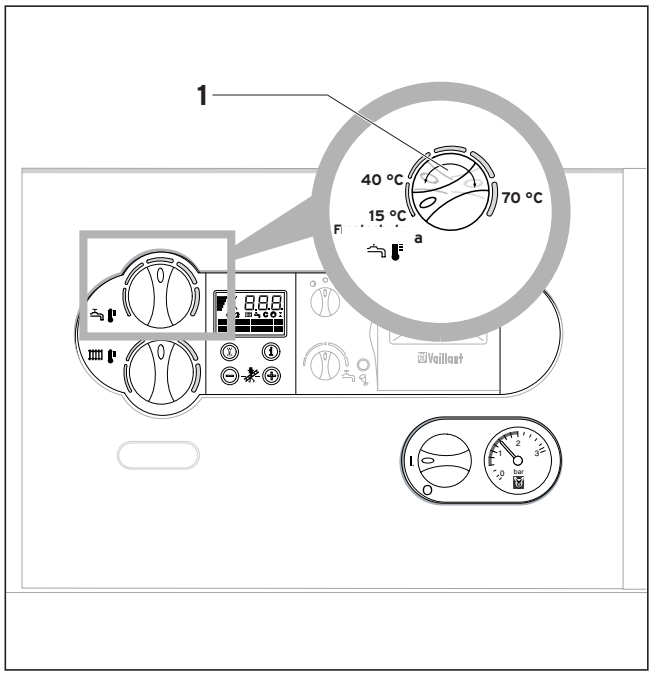

Sl. 4.7

a = zaštita od zamrzavanja

4.5 Podešavanja za pripremu tople vode

U cilju udobnije pripreme tople vode u ecoCOMPACT uređaje je integrisan rezervoar tople vode. Uređaji ecoVIT i ecoTEC VU se za pripremu tople vode kombinuju s spoljašnjim rezervoarima za toplu vodu VIH. Pre prve pripreme tople vode treba proveriti da li je rezervoar napunjen.
Uređaji ecoTEC VUW su snabdeveni protočnom pripremom tople vode.
Temperatura u rezervoaru se može kontinualno podešavati zakretnom sklopkom (1).
Za podešavanje postupite na sledeći način:

- Postavite zakretnu sklopku za podešavanje temperature tople vode (1) na željenu temperaturu.
  Pritom odgovara:
  levi graničnik
  zaštititi od niskih temperatura 15° C
  minimalno podesivoj temperaturi tople vode od 40° C
  desni graničnik maksimalno podesivoj temperaturi tople vode od 70° C

Napomena!
Iz privrednih i higijenskih razloga (npr. zaštita od legionela) preporučujemo podešenost na 60 °C.

Pažnja!
Kod tvrdoće vode iznad 1,79 mol/m^3 (10° dh) postavite zakretnu sklopku (3) najviše u srednji položaj.

Prilikom podešavanja željene temperature na displeju DIA-sistema se prikazuje pripadajuće zadata vrednost. Nakon oko 5 sekundi ovaj prikaz se gasi, a na displeju se ponovo pojavljuje normalni prikaz (aktuelna temperatura u polaznom vodu grejanja).

4.5 Podešavanja za pripremu tople vode
U cilju udobnije pripreme tople vode je u ecoCOMPACT uređaje integriran spremnik tople vode. Uređaji ecoVIT und ecoTEC VU se za pripremu tople vode kombiniraju s vanjskim spremnicima za toplu vodu VIH. Prije prve pripreme tople vode treba provjeriti da li je spremnik napunjen.
Uređaji ecoTEC VUW su opremljeni protočnom pripremom tople vode.
Temperatura u spremniku se može kontinuirano podešavati zakretnom sklopkom (1).
Za podešavanje postupite na slijedeći način:

- Postavite zakretnu sklopku za podešavanje temperature tople vode (1) na željenu temperaturu. Pritom odgovara:
  lijevi graničnik
  zaštiti od niskih temperatura 15° C
  minimalno podesivoj temperaturi tople vode od 40° C
  desni graničnik maksimalno podesivoj temperaturi tople vode od 70° C

Napomena!
Iz gospodarskih i higijenskih razloga (npr. zaštita od legionela) preporučujemo podešenost na 60 °C.

Pažnja!
Kod tvrdoće vode iznad 1,79 mol/m^3 (10° dh) postavite zakretnu sklopku (3) najviše u srednji položaj.

Prilikom podešavanja željene temperature se na displeju DIA-sustava prikazuje pripadajuća zadana vrijednost. Nakon cca 5 sekundi se ovaj prikaz gasi, a na displeju se ponovno pojavljuje normalni prikaz (aktualna temperatura u polaznom vodu grijanja).

4.5 Nastavitev za pripravo tople vode
Za udobno pripravo tople vode je sestavni del naprav ecoCOMPACT tudi vsebnik za pripravo tople vode.
Napravi tipa VU ecoVIT in ecoTEC je treba za pripravo tople vode povezati na zunanje vsebnike tople vode tipa VIH. Pred prvim vklopom sistema za pripravo tople vode se prepričajte, ali je vsebnik napolnjen z vodo.
Naprave tipa VCV ecoTEC so opremljene z vsebnikom tople vode, ki deluje po pretočnem načelu.
Temperatura v vsebniku je zvezno nastavljiva z vrtljivim gumbom (1).
Pri nastavitvi ravnajte po naslednjem postopku:

- Vrtljiv gumb (1) nastavite na želeno temperaturo. Ob tem velja:
  Skrajno levi položaj
  Protizmrzovalna zaščita 15° C
  Minimalna možna temperatura tople vode 40° C
  Skrajno desni položaj
  Maksimalna možna temperatura tople vode 70° C

Opomba!
Zaradi gospodarnejšega obratovanja in higienskih razlogov (npr. legionarska bolezen) priporočamo nastavitev na 60° C.

Pozor!
Če znaša trdota vode več kot 1,79 mol/m^3 (10° dh), nastavite vrtljiv gumb (3) največ v srednji položaj.

Pri nastavitvi želene temperature se omenjena vrednost izpiše na prikazovalniku sistema DIA. Po približno 5 sekundah izpis ugasne in znova se pojavi standardni izpis (trenutna odhodna ogrevalna temperatura).

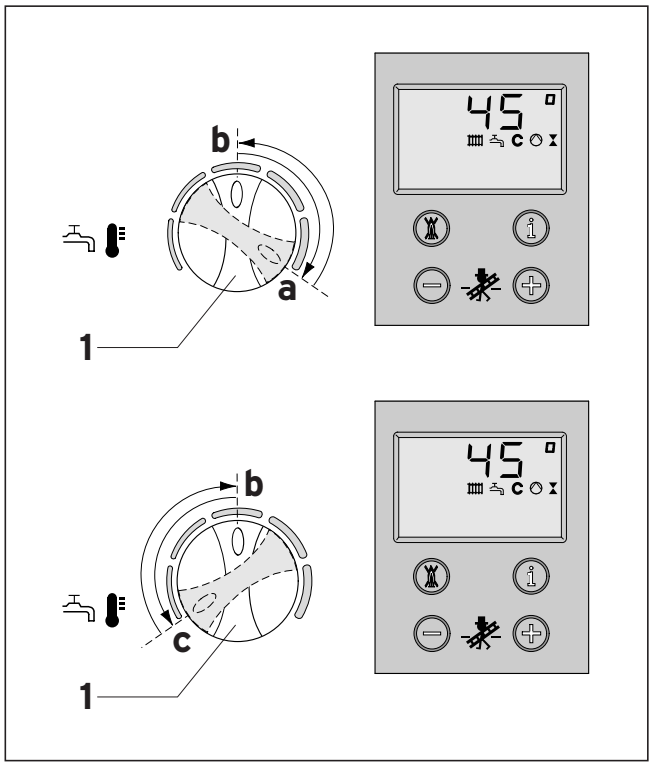

Sl. 4.8 Uključivanje i isključivanje sistema Aqua Comfort plus (samo ecoTEC VUW)

Sl. 4.8

Sl. 4.8 Vklop in izklop sistema Aqua Comfort plus (samo ecoTEC VUW)

4.5.1 Uključivanje i isključivanje Aqua-Comfort plus sistema (samo kod uređaja ecoTEC VUW)

Sistem Aqua-Comfort stavlja odmah na raspolaganje toplu vodu željene temperature bez čekanja na to da prođe vreme zagrejavanja. U tu svrhu se izmenjivač toplote za toplu vodu uređaja eco TEC VUW održava na prethodno odabranoj temperaturi.

- Aqua-Comfort plus sistem se uključuje okretanjem zakretne sklopke (1) udesno gotovo do graničnika (položaj a). Zatim treba odabrati željenu temperaturu, npr. položaj b. Pri tome odgovara:
  - levi graničnik temperaturi od oko 35 °C
  - desni graničnik temperaturi od maks. 55 °C

Temperatura vode se stalo održava na tom nivou i prilikom otvaranja slavine stoji stalno na raspolaganju, a na displeju trepće simbol **C**.

- Sistem Aqua-Comfort plus se isključuje tako da zakretnu sklopku (1) kratko okrenete ulevo sve do graničnika (položaj c). Simbol **C** na displeju se gasi.

Nakon toga se može ponovo odabrati željena temperatura tople vode na slavini.

4.5.2 Trošenje tople vode

ecoVIT ili ecoTEC VU:

Prilikom otvaranja slavine za toplu vodu (npr. umivaonik, tuš, kada i sl.) topla voda će biti ispuštena iz spoljašnjeg ili integrisanog rezervoara tople vode. Ako temperatura u rezervoaru padne ispod zadate temperature, uređaj se automatski uključuje i zagreva rezervoar. Za vreme punjenja rezervoara na displeju trepće prikaz. Nakon postizanja prethodno zadate temperature uređaj se automatski isključuje. Pumpa će još kratko vreme raditi.

ecoTEC VUW:

Prilikom otvaranja neke slavine za toplu vodu (npr. umivaonik, tuš, kada i sl.) VUW uređaj se samostalno uključuje i daje toplu vodu.
Uređaj automatski isključuje pripremu tople vode kada se zatvori slavina za toplu vodu. Pumpa će još kratko vreme raditi.

4.5.3 Isključivanje pripreme tople vode

Priprema tople vode se može isključiti a da pritom grejanje i dalje radi.

- Okrenite zakretnu sklopku za podešavanje temperature tople vode ulevo do graničnika. Zaštita od niskih temperatura za rezervoar ostaje uključena.

Na displeju se prikazuje temperatura rezervoara od 15 °C.

4.5.1 Uključivanje i isključivanje Aqua-Comfort plus sustava (samo kod uređaja ecoTEC VUW)

Sustav Aqua-Comfort stavlja odmah na raspolaganje toplu vodu željene temperature bez čekanja na to da prođe vrijeme zagrijavanja. U tu svrhu se izmjenjivač topline za toplu vodu uređaja eco TEC VUW održava na prethodno odabranoj temperaturi.

- Aqua-Comfort plus sustav se uključuje okretanjem zakretne sklopke (1) udesno gotovo do graničnika (položaj a). Zatim treba odabrati željenu temperaturu, npr. položaj b. Kod toga odgovara:
  - lijevi graničnik temperaturi od cca 35° C
  - desni graničnik temperaturi od maks. 55° C

Temperatura vode se stalo održava na toj razini i prilikom otvaranja slavine stoji stalno na raspolaganju, a na displeju trepće simbol C.

- Sustav Aqua-Comfort plus se isključuje tako da zakretnu sklopku (1) kratko okrenete ulijevo sve do graničnika (položaj c). Simbol C na displeju se gasi.

Nakon toga se može ponovno odabrati željena temperatura tople vode na slavini.

4.5.2 Trošenje tople vode

ecoVIT ili ecoTEC VU:

Prilikom otvaranja slavine za toplu vodu (npr. umivaonik, tuš, kada i sl.) bit će topla voda ispuštena iz eksternog ili integriranog spremnika tople. Ako temperatura u spremniku padne ispod zadane temperature, uređaj se automatski uključuje i zagrijava spremnik. Za vrijeme punjenja spremnika na displeju trepće prikaz. Nakon postizanja prethodno zadane temperature uređaj se automatski isključuje. Crpka će još kratko vrijeme raditi.

ecoTEC VUW:

Prilikom otvaranja neke slavine za toplu vodu (npr. umivaonik, tuš, kada i sl.) VUW uređaj se samostalno uključuje i daje toplu vodu.
Uređaj automatski isključuje pripremu tople vode kad se zatvori slavina za toplu vodu. Crpka će još kratko vrijeme raditi.

4.5.3 Isključivanje pripreme tople vode

Priprema tople vode se može isključiti a da pritom grijanje i dalje da radi.

- Okrenite zakretnu sklopku za podešavanje temperature tople vode ulijevo do graničnika. Zaštita od niskih temperatura za spremnik ostaje uključena.

Na displeju se prikazuje temperatura spremnika od 15 °C.

4.5.1 Vklop in izklop sistema Aqua-Comfort plus (samo naprave ecoTEC VUW)

Sistem Aqua-Comfort plus naprave ecoTEC VUW omogoča takojšen odjem tople vode želene temperature, ne da bi bilo treba čakati na predhodno segrevanje vode. Pri tem sistemu ohranja toplotni izmenjevalec za toplo vodo določeno vnaprej izbrano temperaturo vode.

- Sistem Aqua-Comfort plus vklopite tako, da vrtljiv gumb (1) na kratko zavrtite v skrajno desni položaj (nastavitev a). Zatem izberite želeno temperaturo, na primer nastavitev b. Pri tem velja:
  – skrajno levi položaj pribl. 35° C
  – skrajno desni položaj pribl. 55° C.

Voda bo tako stalno ohranjala izbrano temperaturo in je kadarkoli na voljo za odjem; na prikazovalniku utripa znak C.

- Sistem Aqua-Comfort izklopite tako, da vrtljiv gumb (1) na kratko zavrtite v skrajno levi položaj (nastavitev **c**). Znak C ugasne.

Zatem lahko znova izberete želeno izhodno temperaturo tople vode.

4.5.2 Odjem tople vode

ecoVIT ali ecoTEC VU:

Ko odprete pipo na enem od odjemnih mest (umivalnik, prha, kad itn.), pride do odjema tople vode iz priključenega ali integriranega vsebnika za toplo vodo. Če je temperatura vode nižja od izbrane, se naprava vklopi samodejno in ustrezno segreje vodo. Med polnjenjem vsebnika utripa na prikazovalniku znak 🚿. Ko voda doseže želeno temperaturo, se naprava izklopi samodejno. Črpalka obratuje tudi še kratek čas po izklopu.

ecoTEC VUW:

Ko odprete pipo na enem od odjemnih mest (umivalnik, prha, kad itn.), se naprava vklopi samodejno in začne zagotavljati toplo vodo.
Naprava samodejno izklopi pripravo tople vode, ko zaprete pipo na odjemnem mestu. Črpalka obratuje tudi še kratek čas po izklopu.

4.5.3 Izklop priprave tople vode

Pripravo tople vode lahko tudi izklopite, to pa ne vpliva na delovanje ogrevanja.

- V ta namen zavrtite vrtljiv gumb za nastavitev temperature tople vode v skrajno levi položaj. Funkcija protizmrzovalne zaščite ostane še naprej dejavna.

Na prikazovalniku se izpiše temperatura v vsebniku 15° C.

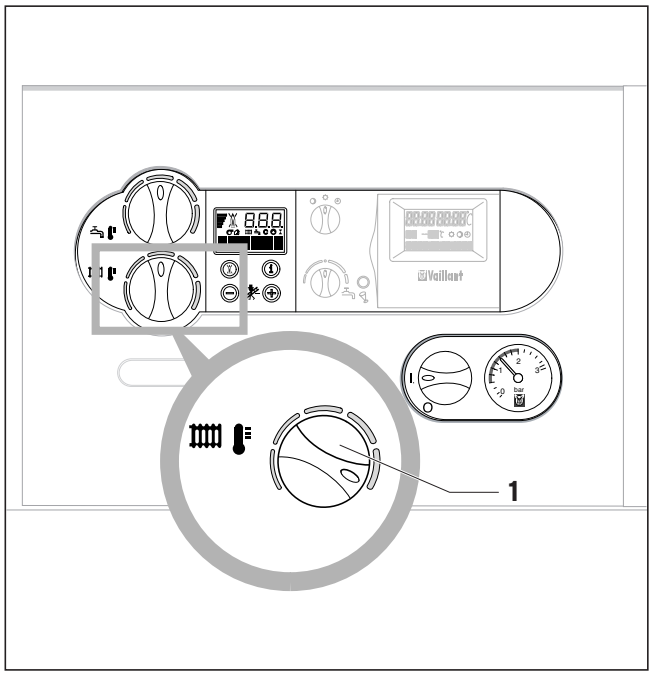

Sl. 4.9 Podešavanje temperature u polaznom vodu kod korišćenja regulatora sa upravljanjem prema vremenskim uslovima

Sl. 4.9

Sl. 4.9

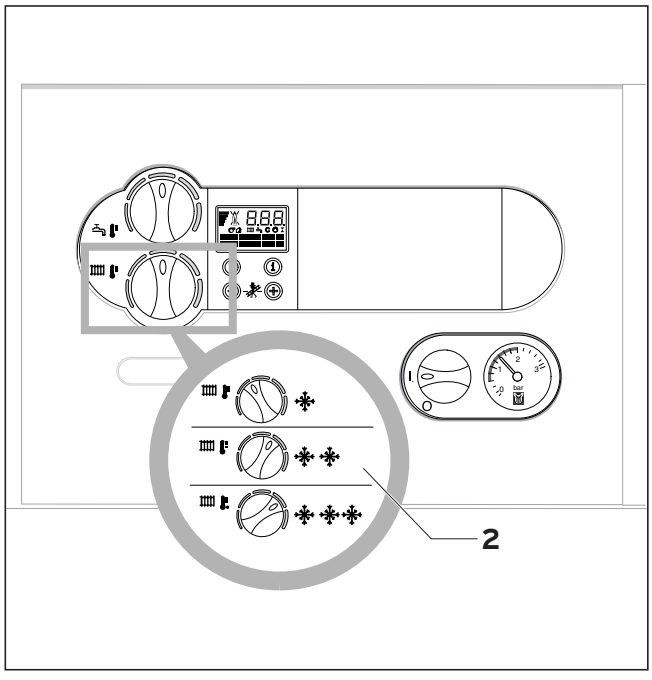

Sl. 4.10 Podešavanje temperature u polaznom vodu bez korišćenja regulatora sa upravljanjem prema vremenskim uslovima

Sl. 4.10

Sl. 4.10

4.6 Podešavanje grejanja

4.6.1 Podešavanje temperature u polaznom vodu (uz korišćenje regulatora)

Prema Uredbi o zahtevima za uštedu energije na tehničkim uređajima za grejanje i sistemima za pripremu tople vode (HeizAnlV) sistem za grejanje mora biti opremljen regulacijom u zavisnosti od spoljašnje temperature ili od temperature u prostoriji. U tom slučaju treba izvršiti sledeće podešavanje:

- Okrenite zakretnu sklopku (1) za podešavanje temperature u polaznom vodu grejanja do desnog graničnika.

Regulator će automatski podesiti temperaturu u polaznom vodu (informacije o tome nalaze se u odgovarajućim uputstvima za rukovanje).

4.6.2 Podešavanje temperature u polaznom vodu (bez priključenog regulatora)

Ako nije priključen regulator, podesite temperaturu u polaznom vodu pomoću zakretne sklopke (2) prema odgovarajućoj spoljašnjoj temperaturi. Preporučujemo sledeće podešenosti:

- položaj levo (ali ne do graničnika) u prelaznom vremenu: spoljašnja temperatura oko 10° - 20 °C
- sredina pri umerenoj hladnoći: spoljašnja temperatura oko 0° - 10 °C
- položaj desno pri velikim hladnožama: spoljašnja temperatura oko 0° do -15 °C

Prilikom podešavanja temperature na displeju DIA-sistema se prikazuje podešena temperatura. Nakon oko 5 sekundi ovaj prikaz se gasi i na displeju se ponovo pojavljuje standardni prikaz (aktuelna temperatura u polaznom vodu grejanja).
Obično se zakretnom sklopkom može kontinualno podešavati temperatura do 75 °C. Ako, međutim, na uređaju želite podesiti više temperature, tada bi ovlašćeni serviser morao izvršiti odgovarajuće podešavanje samog uređaja, kako bi se omogućio rad uređaja s temperaturama u polaznom vodu do 85 °C.

4.6 Podešavanje grijanja

4.6.1 Podešavanje temperature u polaznom vodu (uz korištenje regulatora)

Prema Uredbi o zahtjevima za uštedu energije na tehničkim uređajima za grijanje i sustavima za pripremu tople vode (HeizAnlV) mora sustav za grijanje biti opremljen regulacijom ovisnom o vanjskoj temperaturi ili o temperaturi u prostoriji. U tom slučaju treba izvršiti slijedeće podešavanje:

- Okrenite zakretnu sklopku (1) za podešavanje temperature u polaznom vodu grijanja do desnog graničnika.

Regulator će automatski podesiti temperaturu u polaznom vodu (informacije o tome nalaze se u odgovarajućim uputama za rukovanje).

4.6.2 Podešavanje temperature u polaznom vodu (bez priključenog regulatora)

Ako nije priključen regulator, podesite temperaturu u polaznom vodu pomoću zakretne sklopke (2) prema odgovarajućoj vanjskoj temperaturi. Preporučujemo slijedeće podešenosti:

- položaj lijevo (ali ne do graničnika) u prijelaznom vremenu: vanjska temperatura cca 10° - 20 °C
- sredina kod umjerene hladnoće: vanjska temperatura cca. 0° - 10 °C
- položaj desno kod velike hladnoće: vanjska temperatura cca. 0° do -15 °C

Prilikom podešavanja temperature se na displeju DIA-sustava prikazuje podešena temperatura. Nakon cca 5 sekundi se ovaj prikaz gasi i na displeju se ponovno pojavljuje standardni prikaz (aktualna temperatura u polaznom vodu grijanja).
Obično se zakretnom sklopkom može kontinuirano podešavati temperatura do 75 °C. Ako, međutim, na uređaju želite podesiti više temperature, tada bi ovlašteni serviser morao izvršiti odgovarajuće namještanje samog uređaja, kako bi se omogućio rad uređaja s temperaturama u polaznom vodu do 85 °C.

4.6 Nastavitve ogrevalnega režima

4.6.1 Nastavitev odhodne temperature (ob uporabi regulatorja)

V skladu z uredbo o varčevalnih zahtevah ogrevalnih naprav in sistemov za pripravo tople vode mora biti vaša ogrevalna naprava opremljena z regulatorjem, ki deluje glede na atmosferske pogoje, ali sobnim temperaturnim regulatorjem.
V tem primeru morate opraviti naslednje nastavitve:

- Vrtljiv gumb (1) za nastavitev odhodne ogrevalne temperature zavrtite v skrajno desni položaj.

Odhodno ogrevalno temperaturo samodejno nastavlja regulator (podrobnejše informacije najdete v priloženih navodilih za uporabo).

4.6.2 Nastavitev odhodne temperature (brez uporabe regulatorja)

Če ni na razpolago zunanje krmilne naprave, nastavite odhodno ogrevalno temperaturo s pomočjo vrtljivega gumba (2) glede na zunanjo temperaturo. Pri tem priporočamo naslednje nastavitve:

- položaj skrajno levo (vendar ne povsem na koncu) v prehodnem času: zunanje temperature med 10° in 20 °C
- položaj v sredini pri zmernem mrazu: zunanje temperature med 0° in 10 °C
- položaj skrajno desno pri hudem mrazu: zunanje temperature med 0° in -15 °C

Ob nastavitvi temperature se nastavljena temperatura izpiše na prikazovalniku sistema DIA. Po približno 5 sekundah izpis izgine in na prikazovalniku se ponovno pojavi standardni izpis (trenutna odhodna ogrevalna temperatura).
Običajno je možno vrtljiv gumb nastavljati zvezno do temperature 75 °C. Če pa bi naprava omogočala tudi višje nastavitve, mora strokovnjak za ogrevalne naprave vgraditi ustrezno prilagoditev, da bi tako omogočil obratovanje ogrevalne naprave do temperature 85° C.

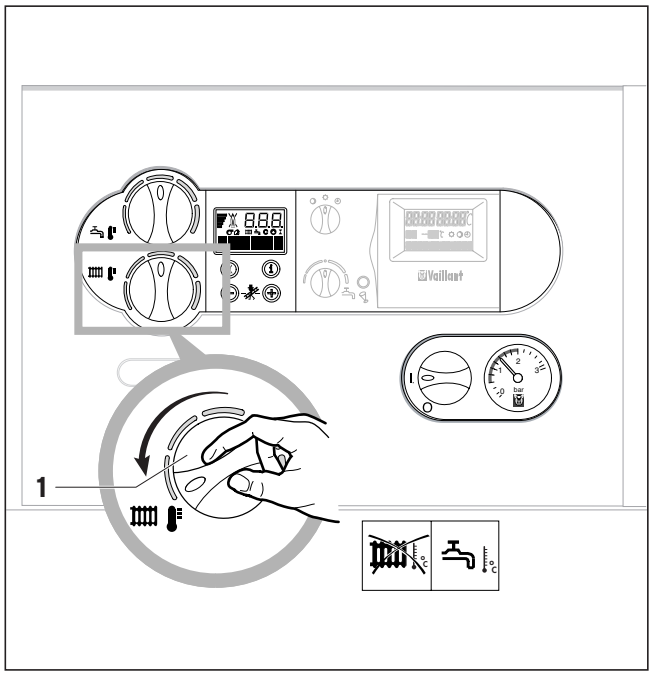

Sl. 4.11 Isključivanje grejanja (letnji režim rada)
Sl. 4.11
Sl. 4.11

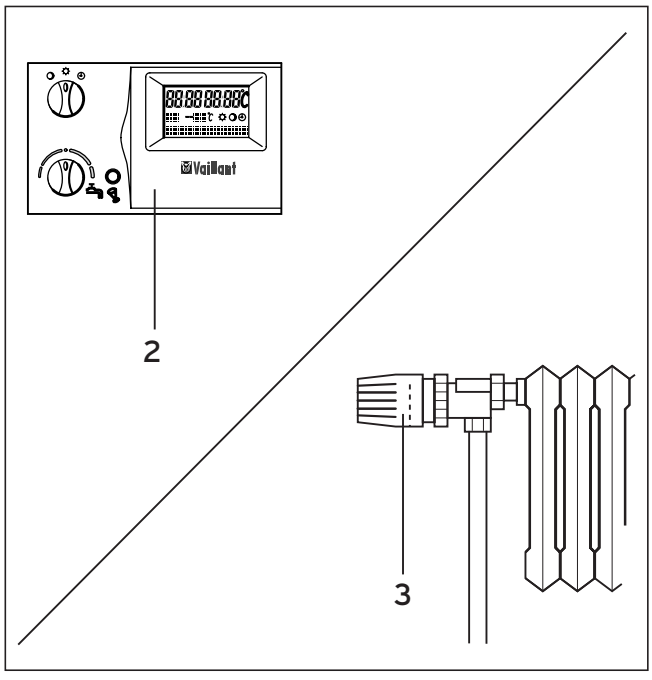

Sl. 4.12 Podešavanje sobnog regulatora temperature/regulatora koji deluje u zavisnosti od atmosferskih uslova
Sl. 4.12
Sl. 4.12 Nastavitev sobnega regulatorja temperature/regulatorja, ki deluje glede na atmosferske pogoje

4.6.3 Isključivanje grejanja (letnji režim rada)

Leti se grejanje može isključiti, a priprema tople vode ostaviti u pogonu.

- U tu svrhu okrenite zakretnu sklopku za podešavanje temperature u polaznom vodu (1) do levog graničnika.

4.7 Podešavanje regulatora temperature u prostoriji ili regulatora zavisnog od vremenskih uslova

- Podesite regulator temperature u prostoriji (2, pribor), odn. regulator zavisan od vremenskih uslova kao i termostatske ventile radijatora (3, pribor) prema odgovarajućim uputstvima.

4.6.3 Isključivanje grijanja (ljetni režim rada)
Ljeti se grijanje može isključiti, a priprema tople vode ostaviti u pogonu.
- Okrenite u tu svrhu zakretnu sklopku za podešavanje temperature u polaznom vodu (1) do lijevog graničnika.

4.7 Podešavanje regulatora temperature u prostoriji ili regulatora ovisnog o vremenskim uvjetima
- Podesite regulator temperature u prostoriji (2, pribor), odn. regulator ovisan o vremenskim uvjetima kao i termostatske ventile radijatora (3, pribor) prema odgovarajućim uputama.

4.6.3 Izklop ogrevalnega režima (poletni režim)
Poleti lahko izklopite ogrevanje, priprava tople vode pa deluje še naprej.
- V ta namen zavrtite vrtljiv gumb (1) za nastavitev odhodne ogrevalne temperature v skrajno levi položaj.

4.7 Nastavitev regulatorja sobne temperature ali regulatorja, ki uravnava delovanje glede na vremenske pogoje
- Sobni regulator temperature (2, pribor), regulator, ki deluje glede na vremenske pogoje, kot tudi termostatske ventile (3, pribor) nastavite v skladu z ustreznimi navodili.
  V ta namen zavrtite vrtljiv gumb (1) za nastavitev odhodne ogrevalne temperature v skrajno levi položaj.

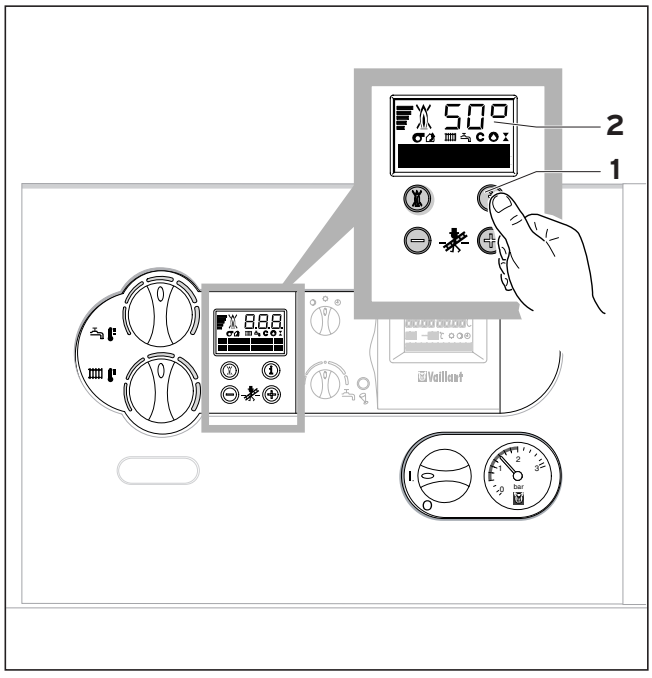

Sl. 4.13 Prikaz režima rada
Sl. 4.13
Sl. 4.13

4.8 Prikazi stanja uređaja

Prikaz stanja daje Vam informacije o trenutnom stanju uređaja.

- Prikazi stanja aktiviraju se upotrebom tastera „i“ (1).

Nakon toga se na displeju (2) prikazuje određena oznaka stanja, npr. „S.4“ za rad gorionika. Značenja najvažnijih oznaka stanja prikazana su u tabeli na dnu strane. Kod ecoVIT-uređaja dopunjeni su prikazi stanja kratkim tekstom na displeju.

- Ponovnim pritiskom na taster „i“ vraćate se na normalni prikaz.

U fazama preklapanja, npr. kod ponovnog pokretanja zbog nestanka plamena, na displeju se kratko prikazuje „S“.
Potpuni pregled prikaza stanja ili oznake kodova nalazi se u uputstvima za instalaciju i održavanje.

Oznaka	Značenje
	Prikazi u režimu grejanja
S.0	nema potrebe za toplotom
S.1	pokretanje pumpe za vodu
S.2	pokretanje ventilatora
S.3	paljenje
S.4	gorionik u pogonu
S.5	naknadni hod ventilatora i pumpe za vodu (ne kod uređaja ecoVIT)
S.6	naknadni hod ventilatora
S.7	naknadni hod pumpe za vodu
S.8	blokada gorionika nakon prestanka grejanja
S.10*	potreba za toplom vodom (samo kod ecoTEC VUW)
	Prikaz kod punjenja rezervoara (ne kod ecoTEC VUW)
S.20**	taktni pogon rezervoara aktivan
S.21	pokretanje ventilatora
S.23	paljenje
S.24	gorionik u pogonu
S.25	naknadni hod ventilatora i pumpe za vodu (ne kod ecoVIT)
S.26	naknadni hod ventilatora
S.27	naknadni hod pumpe za vodu
S.28	blokada gorionika nakon prestanka grejanja
	Prikaz uticaja na sistem
S.30	sobni termostat blokira grejanje (regulator na stezaljkama 3-4-5)
S.31	letnji režim rada aktivan
S.32	zaštita od smrzavanja izmenjivača toplote
S.34	režim rada za zaštitu od niskih temperatura aktivan

4.8 Prikazi stanja uređaja

Prikaz stanja daje Vam informacije o trenutnom stanju uređaja.

- Prikazi stanja aktiviraju se upotrebom tipke "i" (1).

Nakon toga se na displeju (2) prikazuje određena oznaka stanja, npr. "S.4" za rad plamenika. Značenja najvažnijih oznaka stanja prikazana su u tablici na dnu stranice. Kod ecoVIT-uređaja nadopunjeni su prikazi stanja kratkim tekstom na displeju.

- Ponovnim pritiskom na tipku "i" vraćate se na normalni prikaz.

U fazama preklapanja, npr. kod ponovnog pokretanja zbog nestanka plamena, na displeju se kratko prikazuje "S."
Potpuni pregled prikaza stanja ili oznake kodova nalazi se u uputama za instaliranje i održavanje.

4.8 Izpisi stanj

Šifre stanj dajejo informacijo o trenutnem obratovalnem stanju naprave.
Izpis šifer stanj lahko prikličete po naslednjem postopku:

- Izpise stanj sprožite s pritiskom na tipko „**i**" (**1**).

Na prikazovalniku (2) se izpiše posamezna šifra stanja, npr. „**S.4**" za delovanje gorilca. Pomen najpomembnejših šifer stanj najdete v spodnji preglednici.
Pri napravah ecoVIT je posamezna šifra stanja opisana še s posebnim pojasnilom.

- S ponovnim pritiskom na tipko "I" se znova vrnete v običajni režim.

V času preklopa, npr. ob ponovnem vžigu, ker se ni vžgal plamen, se za kratek čas izpiše obvestilo „**S.**".
Celovit pregled vseh šifer stanj najdete v navodilih za montažo in vzdrževanje.

Oznaka	Značenje
	Prikazi u režimu grijanja
S.0	nema potrebe za toplinom
S.1	pokretanje crpke za vodu
S.2	pokretanje ventilatora
S.3	paljenje
S.4	plamenik u pogonu
S.5	naknadni hod ventilatora i crpke za vodu (ne kod uređaja ecoVIT)
S.6	naknadni hod ventilatora
S.7	naknadni hod crpke za vodu
S.8	blokada plamenika nakon prestanka grijanja
S.10*	potreba za toplom vodom (samo kod ecoTEC VUW)
	Prikaz kod punjenja spremnika (ne kod ecoTEC VUW)
S.20**	taktni pogon spremnika aktivan
S.21	pokretanje ventilatora
S.23	paljenje
S.24	plamenik u pogonu
S.25	naknadni hod ventilatora i crpke za vodu (ne kod ecoVIT)
S.26	naknadni hod ventilatora
S.27	naknadni hod crpke za vodu
S.28	blokada plamenika nakon prestanka grijanja
	Prikaz utjecaja na sustav
S.30	sobni termostat blokira grijanje (regulator na stezaljkama 3-4-5)
S.31	ljetni režim rada aktivan
S.32	zaštita od smrzavanja izmjenjivača topline
S.34	režim rada za zaštitu od niskih temperatura aktivan

Izpis	Pomen
S.0	Ni zahteve po toploti
S.01	Predhodno delovanje vodne črpalke
S.02	Zagon ventilatorja
S.03	Postopek vžiga
S.04	Delovanje gorilca
S.05	Podaljšano delovanje ventilatorja in vodne črpalke
S.06	Podaljšano delovanje ventilatorja
S.07	Podaljšano delovanje vodne črpalke
S.08	Preostali čas zapore gorilca po ogrevanju
S.10	Zahteva po topli vodi (samo ecoTEC VUW)
	Izpisi pri polnjenju vsebnika (ne velja za ecoTEC VUW)
S.20	Aktivno polnjenje vsebnika
S.21	Zagon ventilatorja
S.23	Postopek vžiga
S.24	Delovanje gorilca
S.25	Podaljšano delovanje ventilatorja in vodne črpalke (ne velja za ecoVIT)
S.26	Podaljšano delovanje ventilatorja
S.27	Podaljšano delovanje vodne črpalke
S.28	Preostali čas zapore gorilca po ogrevanju
	Izpis vplivov na napravo
S.30	Sobni termostat blokira ogrevalni režim (regulator na sponkah 3-4-5)
S.31	Vklopljen poletni režim
S.33	Vklopljena protizmrzovalna zaščita izmenjevalca toplote
S.34	Vklopljena protizmrzovalna zaščita

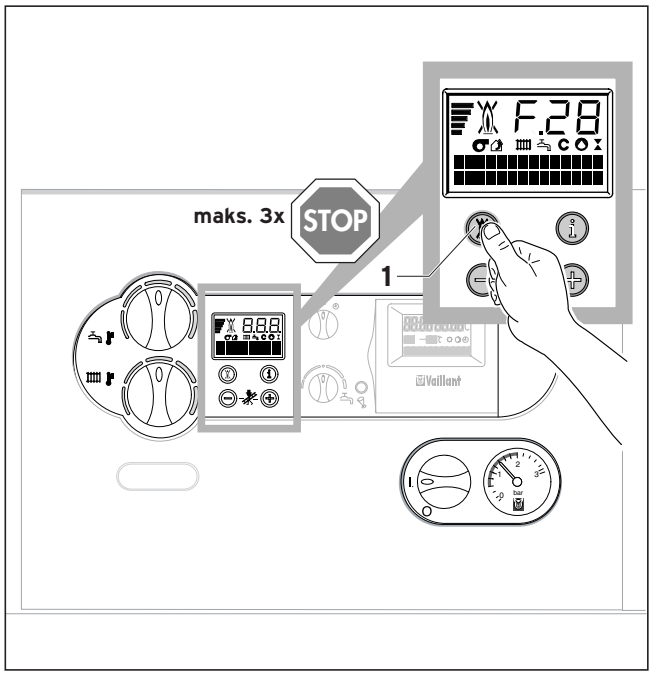

Sl. 5.1 Uklanjanje smetnji
Sl. 5.1
Sl. 5.1

5 Uklanjanje smetnji

Ako se u radu uređaja pojave smetnje, treba proveriti sledeće:
Uređaj se ne pali:
- Da li je otvorena gasna slavina?
- Da li je osigurano snabdevanje vodom?
- Da li je nivo vode i pritisak punjenja zadovoljavajući?
- Da li je osiguran priključak na struju?
- Da li je glavna sklopka uključena?
- Da li postoje smetnje prilikom paljenja?

Priprema tople vode bez smetnji; grejanje se ne uključuje
- Da li je prisutna potreba za toplotom od strane spoljašnjeg regulatora?

Opasnost!
U slučaju da uređaj ne radi ispravno obratite se ovlašćenom stručnom servisu.

5.1 Smetnje prilikom paljenja

Ako nakon otprilike 5 pokušaja paljenja, ne dođe do paljenja gorionika, uređaj se ne uključuje nego se prebacuje u režim „smetnja".
To je vidljivo na displeju gde se prikazuju brojevi greške „F 28" ili „F.29".
Kod uređaja ecoVIT su prikazani brojevi greške dopunjeni odgovarajućim tekstom na displeju:
F.28: „Ne dolazi do paljenja"
F.29: „Nema ponovnog paljenja"
Novo automatsko paljenje može uslediti tek nakon obavljenog „uklanjanja smetnji".
- U tom slučaju treba pritisnuti taster za uklanjanje smetnji (1) i držati ga pritisnutim otprilike 1 sekund.

Opasnost!
Ako se niti nakon ponovljenog trećeg pokušaja uklanjanja smetnje uređaj ne uključi, obratite se svom ovlašćenom servisu.

5 Uklanjanje smetnji

Ako se u radu uređaja pojave smetnje, treba provjeriti slijedeće:
Uređaj se ne pali:
- Da li je otvorena plinska slavina?
- Da li je osigurana opskrba vodom?
- Da li su razina vode i tlak punjenja zadovoljavajući?
- Da li je osiguran priključak na struju?
- Da li je glavna sklopka uključena?
- Da li postoje smetnje prilikom paljenja?

Priprema tople vode bez smetnji; grijanje se ne uključuje
- Da li je prisutna potreba za toplinom od strane vanjskog regulatora?

Opasnost!
U slučaju da uređaj ne radi ispravno obratite se ovlaštenom stručnom servisu.

5.1 Smetnje prilikom paljenja

Ako nakon otprilike 5 pokušaja paljene ne dođe do paljenja plamenika, uređaj se ne uključuje nego se prebacuje u modus "smetnja".
To je vidljivo na displeju gdje se prikazuju brojevi greške "F 28" ili "F.29".
Kod uređaja ecoVIT su prikazani brojevi greške nadopunjeni odgovarajućim tekstom na displeju:
F.28: "Ne dolazi do paljenja"
F.29: "Nema ponovnog paljenja"
Novo automatsko paljenje može uslijediti tek nakon obavljenog "uklanjanja smetnji".
- U takvom slučaju treba pritisnuti tipku za uklanjanje smetnji (1) i držati je pritisnutom otprilike 1 sekundu.

Opasnost!
Ako se niti nakon ponovljenog trećeg pokušaja uklanjanja smetnje uređaj ne uključi, obratite se ovlaštenom servisu.

5 Odprava motenj

Če bi med obratovanjem vaše ogrevalne naprave naleteli na težave, lahko najprej preverite naslednje točke:

Naprava se ne vklopi:
- Ali je odprta plinska pipa?
- Ali je zagotovljena oskrba z vodo?
- Ali je raven vode ustrezna / tlak polnjenja zadosten?
- Ali je vklopljeno napajanje?
- Ali je vklopljeno glavno stikalo?
- Ali se pojavljajo motnje med postopkom vžiga?

Priprava tople vode deluje brezhibno; ogrevanje se ne vklopi
- Ali je prisotna zahteva po topli vodi, ki prihaja z zunanjega regulatorja?

Nevarnost
Če naprava tudi po opravljenem preverjanju ne deluje brezhibno, obvezno pokličite strokovnjaka za plinske naprave.

5.1 Motnje pri vžigu

Če tudi po petih poskusih vžiga ne pride do vžiga gorilca, naprava ne začne obratovati in se preklopi na "motnjo". To ponazarjata tudi šifri napak "F.28" ali "F.29", ki se izpišeta na prikazovalniku.
Pri napravah ecoVIT dopolnjuje izpisano šifro napake še besedilo s pojasnilom, ki se izpiše na prikazovalniku.
F.28 „Neuspel vžig ob zagonu"
F.29 „Ponoven vžig neuspešen"
Do ponovnega samodejnega vklopa pride šele, če potrdite obvestilo o napaki.
- V tem primeru pritisnite tipko za potrditev napake (1) in jo držite približno 1 sekundo.

Nevarnost!
Če naprava ne začne obratovati niti po tretjem poskusu vžiga, obvezno pokličite strokovnjaka za plinske naprave.

5.2 Nedostatak vode

ecoTEC:
Uređaj se i u slučaju nedostatka vode prebacuje u režim „smetnja". Ova smetnja se na displeju prikazuje oznakom greške „F.22" (blokiranje zbog nedostatka vode), „F.23" ili „F.24" (nedostatak vode). Uređaj se ponovo sme pustiti u pogon tek kad je sistem grejanja pravilno napunjen vodom.

ecoVIT
Uređaj se i u slučaju nedostatka vode ili blokiranja zbog nedostatka vode prebacuje u režim „smetnja". Ova smetnja se na displeju prikazuje oznakom greške „F.20", „blokiranje" odn. „nedostatak vode".
Prikazani broj greške se dodatno dopunjuje s odgovarajućim tekstom na displeju:
F.20: „blokiranje - nema vode u uređaju"
Uređaj se ponovo sme pustiti u pogon tek kad je sistem grejanja pravilno napunjen vodom.

5.3 Smetnje u dovodu vazduha/odvodu dimnih gasova

Uređaji su opremljeni ventilatorom. U slučaju nepravilnog rada ventilatora, uređaj se automatski isključuje.
Na displeju se pojavljuju simboli i i oznake greške „F.32" ili „F.37".
Kod uređaja ecoVIT prikazani brojevi greške su dopunjeni odgovarajućim tekstom na displeju:
F.32: „Odstupanje broja obrtaja ventilatora"
F.37: „Odstupanje broja obrtaja ventilatora"

Pažnja!
U takvom slučaju obratite se za pomoć ovlašćenom servisu koji će ispitati kvar.

5.2 Nedostatak vode

ecoTEC:
Uređaj se i u slučaju nedostatka vode prebacuje u modus "smetnja". Ova smetnja se na displeju prikazuje oznakom greške "F 22" (blokiranje zbog nedostatka vode), "F 23" ili "F 24" (nedostatak vode). Uređaj se ponovo smije pustiti u pogon tek kad je sustav grijanja pravilno napunjen vodom.

ecoVIT
Uređaj se i u slučaju nedostatka vode ili blokiranja zbog nedostatka vode prebacuje u modus "smetnja". Ova smetnja se na displeju prikazuje oznakom greške "F.20", "blokiranje" odn. "nedostatak vode".
Prikazani broj greške se dodatno nadopunjuje s odgovarajućim tekstom na displeju:
F.20: "blokiranje - nema vode u uređaju"
Uređaj se ponovo smije pustiti u pogon tek kad je sustav grijanja pravilno napunjen vodom.

5.3 Smetnje u dovodu zraka/odvodu dimnih plinova

Uređaji su opremljeni ventilatorom. U slučaju nepravilnog rada ventilatora, uređaj se automatski isključuje.
Na displeju se pojavljuju simboli i i oznake greške "F.32" ili "F.37".
Kod uređaja ecoVIT se prikazani brojevi greške dodatno nadopunjuju s odgovarajućim tekstom na displeju:
F.32: "Odstupanje broja okretaja ventilatora"
F.37: "Odstupanje broja okretaja ventilatora"

Pažnja!
U takvom slučaju obratite se za pomoć ovlaštenom servisu koji će ispitati kvar.

5.2 Pomanjkanje vode

ecoTEC:
Če je v ogrevalnem sistemu raven voda prenizka, se naprava preklopi na "motnjo". Omenjeno napako spremlja šifra napake "F.22" (suhi vžig) oz. "F.23" ali "F.24" (pomanjkanje vode).

ecoVIT:
Če je v ogrevalnem sistemu raven voda prenizka ali v primeru suhega vžiga, se naprava preklopi na "motnjo". Omenjeno napako spremlja šifra napake "F.20" (suhi vžig oz. pomanjkanje vode).
Izpisano šifro napake spremlja še besedilo na prikazovalniku:
F20: "suhi vžig - v napravi ni vode"
Napravo lahko spet začnete uporabljati, če je v napravi dovolj vode.

5.3 Motnje na dovodu zraka/odvodu dimnih plinov

Naprave so opremljene z ventilatorjem. Pri motnji v delovanju ventilatorja se naprava izklopi.
Na prikazovalniku se pojavita znaka in , ter obvestili o napakah "F.32" ali "F.37".
Pri napravah ecoVIT spremlja izpisano šifro napake še pojasnilo, ki se izpiše na prikazovalniku.
F.32: "neustrezno število vrtljajev ventilatorja"
F.37: "neustrezno število vrtljajev ventilatorja"

Pozor!
V takšnem primeru se morate posvetovati s strokovnjakom, ki bo preveril napravo.

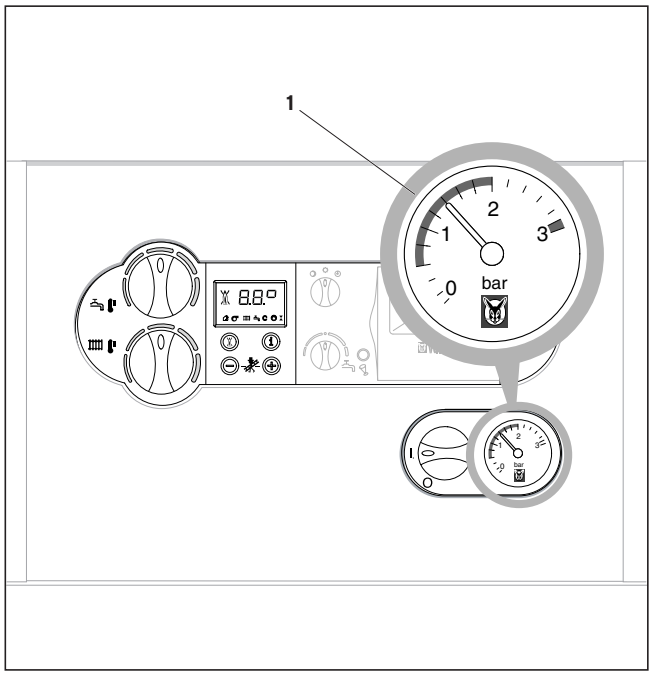

Sl. 6.1 Provera pritiska u sistemu grejanja
Sl. 6.1
Sl. 6.1

Ne postoji ecoVIT

6 Nega i održavanje

6.1 Nega

Kućište uređaja očistite vlažnom krpom i sa malo sapuna. Nemojte koristiti sredstva za ribanje ili čišćenje koja bi mogla oštetiti kućište ili armature od plastike.

6.2 Kontrola/održavanje

Svakom je uređaju nakon određenog vremena rada potrebna nega i održavanje, kako bi se osigurao njegov stalan pouzdan rad. Samo redovnim održavanjem ostvaruju se preduslovi za trajnu spremnost za rad, pouzdanost i dug vek trajanja uređaja. Dobro održavan uređaj za grejanje radiće s boljim stepenom iskorišćenosti a time i ekonomičnije.
Za trajnu spremnost za rad, sigurnost, pouzdanost i dugi vek trajanja uređaja neophodno je njegovo godišnje servisiranje/održavanje.

Opasnost!
Nikada nemojte pokušavati sami održavati ili popravljati uređaj. Prepustite to ovlašćenom servisu. Preporučujemo sklapanje ugovora o redovnoj kontroli i održavanju uređaja s nekim ovlašćenim servisom. Propuštanje redovnog održavanja može ugroziti spremnost uređaja za rad i izazvati materijalne i lične štete.

6.3 Kontrola pritiska u uređaju

Za besprekoran rad sistema grejanja trebala bi se kod hladnog uređaja kazaljka manometra (1) nalaziti u području između 1,0 i 2,0 bara. Ako se kazaljka nalazi ispod 0,75 bara, sistem treba dopuniti vodom (vidi stranu 18).

Napomena za uređaje ecoVIT!
Manometar nije integrisan u uređaj. Ovlašćeni serviser pokazaže Vam mesto montaže manometra.

Proteže li se sistem grejanja kroz više spratova, mogu biti potrebne i veće vrednosti nivoa vode u sistemu.
U tom slučaju pitajte ovlašćeni servis.

6 Njega i održavanje

6.1 Njega
Kućište uređaja očistite vlažnom krpom i malo sapuna. Nemojte koristiti sredstva za ribanje ili čišćenje koja bi mogla oštetiti kućište ili armature od plastike.

6.2 Kontrola/održavanje
Svakom je stroju nakon određenog vremena rada potrebna njega i održavanje, kako bi se osigurao njegov stalan pouzdan rad. Samo redovnim održavanjem ostvaruju se preduvjeti za trajnu spremnost za rad, pouzdanost i dug vijek trajanja uređaja. Dobro održavan uređaj za grijanje radit će s boljim stupnjem djelovanja a time i ekonomičnije.
Za trajnu spremnost za rad, sigurnost, pouzdanost i dugi vijek trajanja uređaja neophodno je njegovo godišnje servisiranje/održavanje.

Opasnost!
Nikada nemojte pokušavati sami održavati ili popravljati uređaj. Prepustite to ovlaštenom servisu. Preporučujemo sklapanje ugovora o redovitoj kontroli i održavanju uređaja s nekim ovlaštenim servisom. Propuštanje redovnog održavanja može ugroziti spremnost na rad uređaja i izazvati materijalne i osobne štete.

6.3 Kontrola tlaka u uređaju
Za besprijekoran rad sustava grijanja trebala bi se kod hladnog uređaja kazaljka manometra (1) nalaziti u području između 1,0 i 2,0 bara. Ako se kazaljka nalazi ispod 0,75 bara, sustav treba nadopuniti vodom (vidi stranicu 18).

Napomena za uređaje ecoVIT!
Manometar nije integriran u uređaj. Ovlašteni serviser pokazat će Vam mjesto montaže manometra.

Proteže li se sustav grijanja kroz više katova, mogu biti potrebne i veće vrijednosti razine vode u sustavu. U tom slučaju pitajte ovlašteni servis.

6 Nega in vzdrževanje

6.1 Nega
Ohišje vaše naprave čistite z vlažno krpo in blago raztopino milnice. Ne uporabljajte nikakršnih abrazivnih čistil, saj bi lahko poškodovali ohišje ali armature iz plastike.

6.2 Pregledovanje/vzdrževanje
Vsaka naprava potrebuje po določenem številu obratovalnih ur nego in vzdrževanje, da bi vedno delovala varno in zanesljivo. Redno vzdrževanje zagotavlja pogoje za trajno pripravljenost na obratovanje, zanesljivost, dolgo življenjsko dobo vaše naprave znamke Vaillant. Dobro vzdrževana ogrevalna naprava je bolj učinkovita in zato bolj gospodarna.
Za trajno pripravljenost na obratovanje in varnost, zanesljivost in dolgo življenjsko dobo so obvezni letni pregledi/vzdrževanje vaše naprave.

Nevarnost!
Nikoli ne poskušajte sami opravljati vzdrževalnih del na vaši ogrevalni napravi. Takšna opravila zaupajte strokovnemu servisu. Priporočamo sklenitev vzdrževalne pogodbe.
Opuščanje vzdrževanja lahko vpliva na manjšo obratovalno varnost naprave ter večjo možnost poškodbe stvari ali ljudi.

6.3 Preverjanje tlaka v sistemu
Za brezhibno delovanje ogrevalne naprave naj bi pri hladni napravi kazalec na manometru (2) kazal med 1,0 in 2,0 bara. Če kazalec kaže pod 0,75 bara, dodajte ustrezno količino vode.

Opomba za naprave ecoVIT!
Manometer ni sestavni del naprave. Naj vam strokovnjak pokaže mesto vgradnje manometra.

Če sega naprava v več nadstropij, je možno, da je potreben tlak vode ustrezno višji. Posvetujte se s pooblaščenim servisom.

6.4 Punjenje uređaja

Pažnja!
Za punjenje sistema centralnog grejanja treba koristiti samo čistu vodu iz vodovodne mreže. Dodavanje hemijskih sredstava, a posebno antifriza, nije dozvoljeno!

Za punjenje i dopunjavanje sistema grejanja može se obično koristiti voda iz vodovodne mreže. U izuzetnim slučajevima mogu, međutim, postojati velika odstupanja u kvalitetu vode, tako da se takva voda ne može koristiti za punjenje sistema grejanja (voda velike korozivnosti ili velikog stepena tvrdoće).
U takvim slučajevima obratite se za pomoć ovlašćenom stručnom servisu.
Prilikom punjenja sistema grejanja vodom postupite kako sledi:

- Otvorite sve termostatske ventile u sistemu grejanja.
- Povežite slavinu za punjenje i slavinu za pražnjenje uređaja pomoću creva sa slavinom hladne vode. (Serviser že Vam pokazati armature za punjenje, odn. pražnjenje uređaja i objasniti Vam rukovanje sa njima.)
- Slavinu za punjenje i vodovodni ventil polako otvarajte i sistem punite vodom sve dok nije dostignut potrebni pritisak na manometru.
- Zatvorite vodovodni ventil.
- Sistem grejanja odzračite na radijatorima.
- Još jednom proverite pritisak vode u sistemu (i, ako je potrebno, ponovite postupak punjenja).
- Zatvorite sistem za punjenje i odstranite crevo za punjenje.

6.4 Punjenje uređaja

Pažnja!
Za punjenje sustava centralnog grijanja treba koristiti samo čistu vodu iz vodovodne mreže. Dodavanje kemijskih sredstava, a posebice antifriza, nije dozvoljeno!

Za punjenje i nadopunjavanje sustava grijanja može se obično koristiti voda iz vodovodne mreže. U iznimnim slučajevima mogu, međutim, postojati velika odstupanja u kvaliteti vode, tako da se takva voda ne može koristiti za punjenje sustava grijanja (voda velike korozivnosti ili velikog stupnja tvrdoće).
U takvim slučajevima obratite se za pomoć ovlaštenom stručnom servisu.
Prilikom punjenja sustava grijanja vodom postupite kako slijedi:

- Otvorite sve termostatske ventile u sustavu grijanja.
- Povežite slavinu za punjenje i slavinu za pražnjenje uređaja pomoću crijeva s slavinom hladne vode. (Serviser će Vam pokazati armature za punjenje, odn. pražnjenje uređaja i objasniti Vam rukovanje njima.)
- Slavinu za punjenje i vodovodni ventil polako otvarajte i sustav punite vodom sve dok nije dostignut potrebni tlak na manometru.
- Zatvorite vodovodni ventil.
- Sustav grijanja odzračite na radijatorima.
- Još jednom provjerite tlak vode u sustavu (te, ako je potrebno, ponovite postupak punjenja).
- Zatvorite sustav za punjenje i odstranite crijevo za punjenje.

6.4 Polnjenje naprave/sistema

Pri polnjenju ogrevalne naprave uporabljajte le čisto vodo iz vodovodne napeljave. Dodajanje kemičnih sredstev, še zlasti sredstev proti zmrzovanju in koroziji, je prepovedano!

Pri polnjenju naprave in dodajanju vode lahko uporabljate običajno vodo iz pipe. Izjemoma imate lahko na razpolago vodo, ki pod določenimi pogoji ni primerna za polnjenje (zelo trda voda ali zelo korozivna voda). V takšnem primeru se prosimo obrnite na strokovni servis.
Pri polnjenju naprave upoštevajte naslednje korake:

- Odprite vse termostatske ventile naprave.
- Pipo za polnjenje in praznjenje naprave priključite s pomočjo ustrezne cevi na ventil za hladno vodo. (Strokovnjak bi Vam moral pokazati kje so armature za polnjenje ter pojasniti polnjenje in praznjenje naprave.)
- Počasi odpirajte polnilni ventil na napravi in odjemni ventil ter pustite, da voda teče toliko časa, dokler kazalec na manometru ne začne kazati ustreznega tlaka.
- Ponovno zaprite polnilni ventil.
- Odzračite napravo na ogrevalnih elementih.
- Ponovno preverite tlak vode v sistemu (po potrebi ponovite postopek polnjenja).
- Zaprite polnilno napravo in spraznite uporabljeno cev.

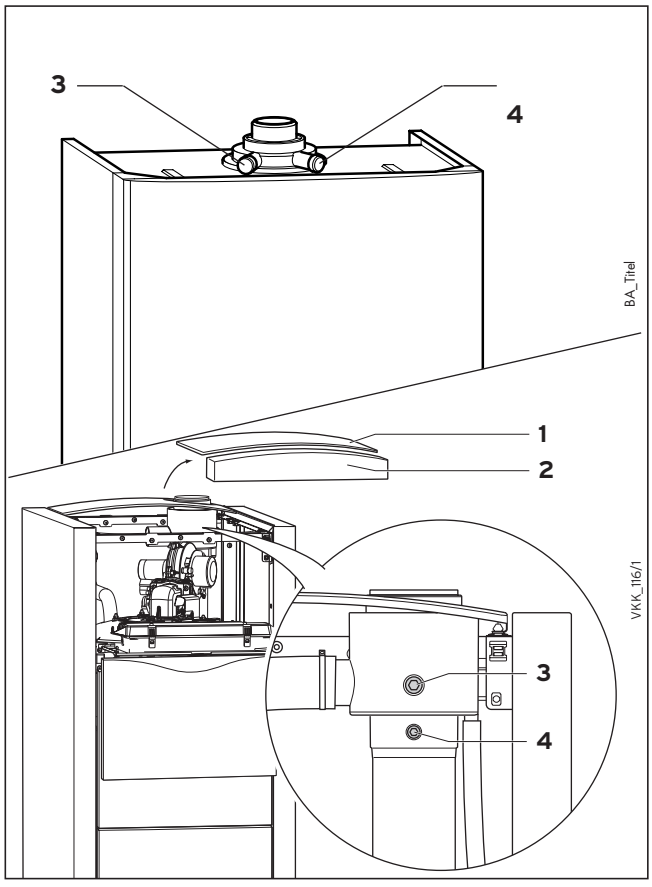

Sl. 6.2 Odžačarska merenja
Sl. 6.2
Sl. 6.2

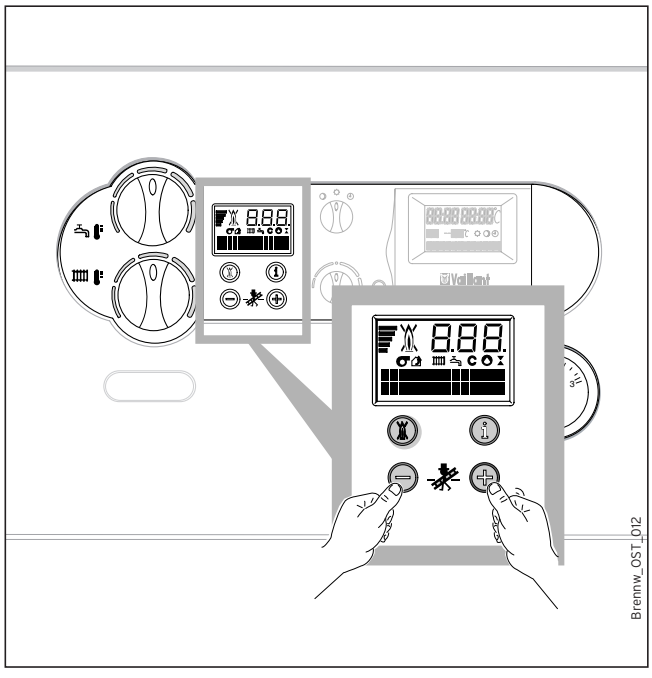

Sl. 6.3 Aktiviranje odžačarskog režima
Sl. 6.3
Sl. 6.3

6.5 Mjerenje koje sprovodi dimnjačar (samo za merne i kontrolne radove dimnjačara)

Za sprovođenje merenja postupite na sledeći način:

- aktivirajte režim „dimnjačar" tako što ćete istovremeno pritisnuti tastere „+" i „-" DIA - sistema,
- merenja se smeju sprovesti najranije 2 minuta nakon uključivanja uređaja,
- merenja u odvodu dimnih gasova izvršite na mernom nastavku (4), a merenja u dovodu vazduha na mernom nastavku (3),
- istovremenim pritiskom na tastere „+" i „-" napušta se režim merenja, a takođe i u slučaju ako 15 minuta nije bio pritisnut ni jedan taster.

Ispitni otvori su kod različitih uređaja smešteni na različitim mestima:

ecoVIT:
Ispitni otvori se nalaze ispod poklopca pokrivača na nastavku cevi za odvod dimnih gasova, a dostupni su nakon skidanja poklopca uređaja (1, 2). U slučaju da je montiran međukomad sa ispitnim otvorima (5), može se merenje izvršiti na njima.

6.5 Mjerenje koje provodi dimnjačar (samo za mjerne i kontrolne radove dimnjačara)

Za provođenje mjerenja postupite na slijedeći način:

- aktivirajte modus "dimnjačar" tako što ćete istovremeno pritisnuti tipke "+" i "-" DIA - sustava,
- mjerenja se smiju provesti najranije 2 minute nakon uključivanja uređaja,
- mjerenja u odvodu dimnih plinova izvršite na mjernom nastavku (4), a mjerenja u dovodu zraka na mjernom nastavku (3),
- istovremenim pritiskom na tipke "+" i "-" napušta se modus mjerenja, a također i u slučaju ako 15 minuta nije bila pritisnuta niti jedna tipka.

Ispitni otvori su kod različitih uređaja smješteni na različitim mjestima:

ecoVIT:

Ispitni otvori se nalaze ispod poklopca pokrova na nastavku cijevi za odvod dimnih plinova, a dostupni su nakon skidanja poklopca uređaja (1, 2). U slučaju da je montiran međukomad s ispitnim otvorima (5), može se mjerenje izvršiti na njima.

6.5 Dimnikarske meritve (samo če meritve in preverjanje opravlja dimnikar)

Pri opravljanju meritev upoštevajte naslednje korake:
Dimnikarski režim vklopite s hkratnim pritiskom na tipki "+" in "-" sistema DIA.

- Z meritvami začnite šele najmanj 2 minuti po začetku obratovanja naprave.
- Opravite meritve na odvodu dimnih plinov na merilnem nastavku (4). Meritve na dovodu svežega zraka lahko opravite s pomočjo merilnega nastavka (3).
- S hkratnim pritiskom na tipki "+" in "-" lahko zapustite režim za meritve. Režim za meritve se samodejno izklopi tudi, če 15 minut ne pritisnete nobene tipke.

Nadzorne odprtine so pri različnih napravah na različnih mestih:

ecoVIT:

Nadzorne odprtine so pod okrovom ohišja na merilnem nastavku za dimne pline. Dostop je mogoč, če snamete pokrov naprave (1, 2).
Če je vgrajen vmesnik z nadzornimi odprtinami (5), lahko meritev opravite tudi na tem mestu.

Vaillant GmbH
Berghauser Str. 40 ▪ 42859 Remscheid ▪ Telefon 0 21 91/18-0
Telefax 0 21 91/18-28 10 ▪ www.vaillant.de ▪ info@vaillant.de

Vaillant GmbH - Predstavništvo u RH
Ul. grada Vukovara 274 ▪ 10000 Zagreb ▪ Hrvatska ▪ tel.: 01 / 61 88 670, 61 88 671, 60 64 380
tehnički odjel 01 / 61 88 673 ▪ fax: 01 / 61 88 669 ▪ www.vaillant.hr ▪ info@vaillant.hr

Zastopstvo Vaillant - DE-MAT d.o.o.
Dolenjska c. 242/b ▪ 1000 Ljubljana ▪ Slovenija
Tel. 00386 1 280 93 40/42/46 ▪ tehnični oddelek 00386 1 280 93 45
Fax 00386 1 280 93 44 ▪ info.vaillant@siol.net ▪ M. ŠT. 1433903

0020009181_00SCG/HR/SI 03 2005 Zadržavamo pravo na izmene / Pridržavamo pravo izmjena / Pridržujemo si pravico do sprememb